Champion Power Equipment, Inc.

MODELO #100515

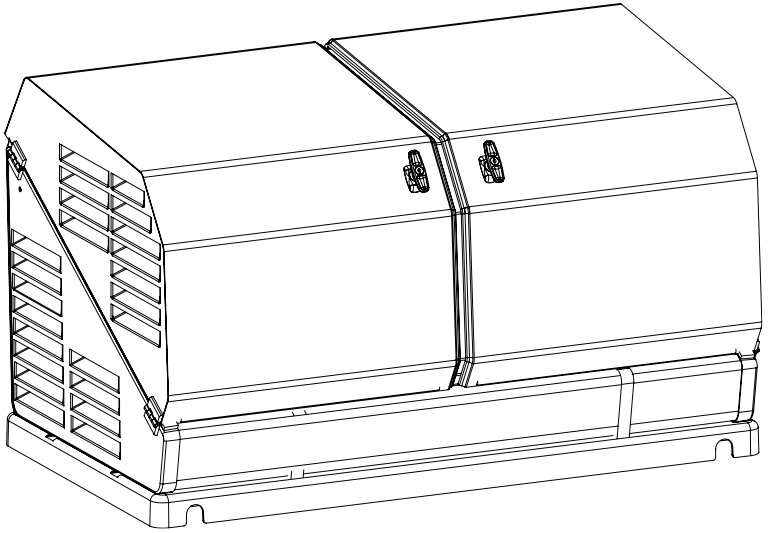

INFORMACIÓN DE PARTES

GENERADOR DOMÉSTICO DE RESERVA DE 14-KW CON aXis CONTROLLER®

RANGO DE NÚMERO DE SERIE: TODOS

Para pedir piezas de reemplazo por favor visite:
shop.championpowerequipment.com
o llame al **1-877-338-0999.**

REV 20240408

TABLA DE CONTENIDO

Diagrama de partes del motor 3

Lista de partes del motor 4

Diagrama de partes del armazón y asambleas 7

Lista de partes del armazón y asambleas 8

Diagrama de partes del conjunto de la cubierta superior, izquierda 10

Lista de partes del conjunto de la cubierta superior, izquierda 11

Diagrama de partes del conjunto de la cubierta superior, derecho 12

Lista de partes del conjunto de la cubierta superior, derecho 13

Diagrama de partes de alternador y sistema de escape 14

Lista de partes de alternador y sistema de escape 15

Diagrama de partes de tablero de control 16

Lista de partes del tablero de control 17

Diagrama de cableado 18

DIAGRAMA DE PARTES DEL MOTOR

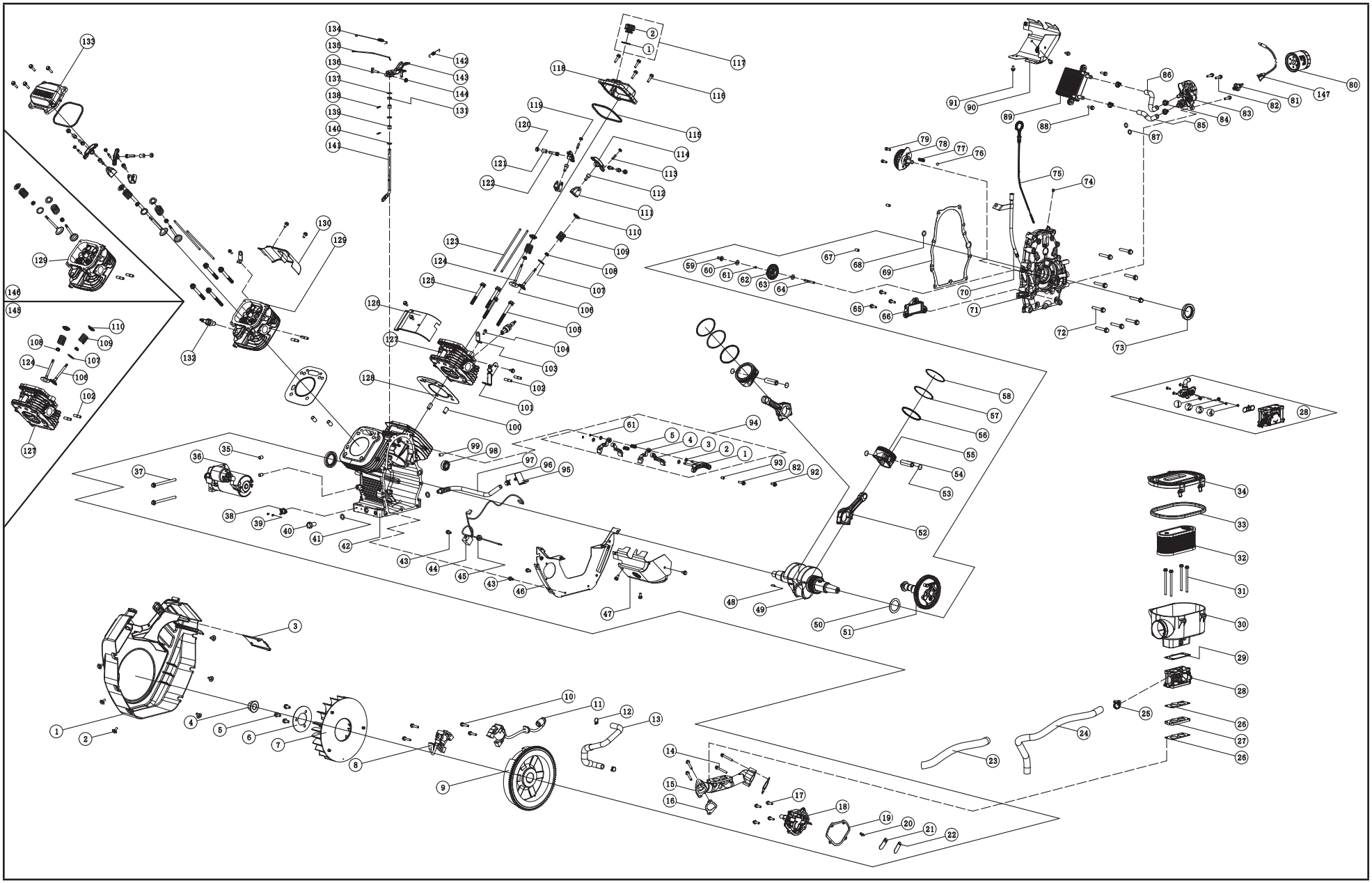

LISTA DE PARTES DEL MOTOR

#	Número de parte	Descripción	Ctd.
1	717.080100.03	Cubierta, ventilador, (pantalla giratoria con aletas del enfriador de aceite)	1
2	2.08.083	Perno, brida hexagonal M6 x 12	6
3	717.070004.00	Soporte, bomba de combustible	1
4	1.6177.20	Tuerca, brida M20 x 1.5	1
5	1.5789.0816	Perno de brida hexagonal, M8 x 16	3
6	61.080005.00	Placa, ventilador	1
7	717.080001.00	Ventilador, enfriamiento	1
8	717.123000.03	Conjunto de la bobina de encendido, cilindro 1, EMC	1
9	717.120100.20	Conjunto del volante de inercia	1
10	1.5789.0629	Perno de brida hexagonal, M6 x 29	4
11	717.123000.04	Conjunto de la bobina de encendido, cilindro 2, EMC	1
12	2.06.009	Abrazadera, Ø17xØ1.5	2
13	717.030019.20	Tubo, respiradero	1
14	1.16674.0640	Perno de brida hexagonal pequeño, M6 x 40	4
15	717.130012.00	Colector de admisión	1
16	717.130011.00	Junta, colector de admisión	2
17	1.16674.0620	Perno de brida hexagonal, M6 x 20	4
18	717.030021.01	Cubierta, respiradero	1
19	717.030022.30	Junta, cubierta del respiradero	1
20	1.818.0410	Tornillo, cabeza plana pequeño M4 x 10	2
21	717.021104.00	Retén, válvula de lengüeta	1
22	717.021103.30	Válvula de lengüeta	1
23	5.1330.019	Camisa protectora	1
24	163.130021.00	Manguera, combustible gaseoso Id 12.7	1
25	2.06.015	Abrazadera, manguera Id Ø16-Ø25	1
26	61.130003.00	Junta, carburador	2
27	61.130001.00	Aislador, carburador	1

#	Número de parte		Descripción	Ctd.
28	717.131000.21		Conjunto del mezclador	1
NG	1	717.131017.20.54	Chorro principal - derecho	1
	2	717.131017.20.51	Chorro principal - izquierdo	1
LPG	1	101515	Chorro principal - derecho	1
	2	100909	Chorro principal - izquierdo	1
	3	101032	Chorro lento - derecho	1
	4	100671	Chorro lento - izquierdo	1
29	717.090005.00		Junta, conjunto filtro aire	1
30	717.091100.21		Conjunto base, filtro de aire	1
31	1.5789.0688		Perno de brida hexagonal, M6 x 88	4
32	717.091300.21		Conjunto del filtro de aire	1
33	717.091002.20		Sello, base filtro aire	1
34	717.091200.22		Cubierta, base filtro aire	1
35	2.04.009		Pasador, espiga Ø10 x 14	2
36	717.125000.20		Conjunto de motor, 24V Solenoide, arranque de cambio	1
37	1.16674.08110		Perno de brida hexagonal pequeño, M8 x 110	2
38	5.1050.003		Interruptor, apagado térmico	1
39	1.823.0306.1		Tornillo, M3 x 6	2
40	2.08.039		Perno, drenaje, M12 x 1.5 x 15	1
41	2.03.023		Arandela, perno de drenaje, Ø12.5 x Ø20 x 2	2
42	717.030101.03		Componente del cárter	1
43	1.5789.0612		Perno de brida hexagonal M6 x 12	12
44	61.120800.00		Conjunto del diodo, parada de motor	1
45	2.12.004		Anillo Ø9.5 x 10	1
46	717.080800.31		Placa de aire, conjunto, enfriador de aceite interno	1
47	717.080500.00		Guía de aire, conjunto del cilindro exterior 1	1
48	2.14.005		Chaveta, volante de inercia, 4 x 5.5 x 12.5	1
49	717.050100.04		Conjunto, cigüeñal - Pto. cónico	1

LISTA DE PARTES DEL MOTOR

#	Número de parte	Descripción	Ctd.
50	2.03.026	Arandela, empuje del cigüeñal, Ø39 x Ø54 x 1.2	1
51	717.040100.01	Conjunto del árbol de levas	1
52	717.050200.00	Conjunto, biela	2
53	2.09.009	Retén, pasador de pistón, Ø17 x Ø1	4
54	717.050003.30	Pasador, pistón, Ø17 x 53.8 mm	2
55	717.050005.33	Pistón, 80 mm, 1,5 mm, plato de cerámica de la corona	2
56	43..050303.00	Conjunto de anillos, control de aceite	2
57	43.050302.00	Anillo, pistón, 2º.	2
58	43.050301.00	Anillo, pistón superior	2
59	45.110012.00	Buje, engranaje del regulador	1
60	2.03.053	Arandela, Ø6.2 x Ø17 x 0.8	1
61	21.110011.00	Clip, retención	3
62	61.110100.00	Conjunto del engranaje, regulador	1
63	2.03.054	Arandela, Ø6,2 x Ø15 x 1	1
64	45.110013.00	Eje, engranaje del regulador	1
65	1.5789.0620	Perno de brida hexagonal, M6 x 20	3
66	61.150300.00	Componente del filtro de aceite	1
67	2.04.002	Pasador de ubicación Ø8 x 14	2
68	2.07.023	Junta tórica Ø12 x Ø3.5	1
69	717.030008.00	Junta, cubierta del cárter	1
70	717.031200.00	Tubo, conjunto de la varilla de medición del aceite	1
71	717.030007.01	Cubierta, cárter	1
72	1.5789.0850	Perno de brida hexagonal, M8 x 50	9
73	2.11.010	Sello, Pto aceite, Ø38 x Ø58 x 9	2
74	61.030011.00	Tapón, cubierta del cárter	1
75	717.031000.00	Conjunto de aspas, varilla de medición del aceite	1
76	1.308.9.5	Bola Ø9.5, Válvula de retención de acero	1
77	61.150004.00	Resorte, compresión	1

#	Número de parte		Descripción	Ctd.
78	61.151000.00		Conjunto de la bomba, aceite	1
79	1.70.0616		Tornillo, M6 x 16, tapa de cabeza hueca	2
80	717.153000.02		Filtro, aceite	1
81	717.120007.01		Interruptor, apagado de bajo nivel de aceite 0.6 Bar	1
82	1.16674.0625		Perno de brida hexagonal pequeño, M6 x 25	4
83	717.150200.03		Conjunto de base, filtro de aceite con enfriador de aceite e interruptor de presión de aceite	1
84	2.06.032		Abrazadera Ø17, Manguera de aceite	4
85	717.152101.02		Manguera 2, línea de aceite	1
86	717.152101.01		Manguera 1, línea de aceite	1
87	2.07.004		Junta tórica Ø12 x Ø2.5	2
88	1.5789.0620		Perno de brida hexagonal, M6 x 20	2
89	717.152001.01		Conjunto del enfriador de aceite, montaje interno	1
90	717.080600.00		Guía de aire, externa, conjunto del cilindro 2	1
91	1.5789.0608		Perno de brida hexagonal, M6 x 8	2
92	1.16674.0616		Perno de brida hexagonal pequeño, M6 x 16	1
93	2.04.005		Pasador, Ø8 x 10, ubicación	1
94	717.042000.30		Conjunto del seguidor, árbol de levas	1
	1	101475	Conjunto del pivote del seguidor, árbol de levas	1
	2	2.03.021.1	Arandela, eje del regulador, Ø6.4 x Ø13 x 1	4
	3	100485	Seguidor, árbol de levas	2
	4	61.040019.01	Seguidor, árbol de levas	2
	5	61.041001.00	Resorte, soporte	2
95	45.030200.00		Retén, manguera de drenaje de aceite	1
96	2.06.013		Abrazadera de manguera, Ø13.5 x b10	1
97	45.032000.00		Manguera, drenaje de aceite	1
98	1.276.6003.1		Cojinete, rodillo Ø35 x Ø17 x 10	1
99	717.030026.01		Tapón, Npt1/8-27 cabeza hueca hexagonal	1

LISTA DE PARTES DEL MOTOR

#	Número de parte		Descripción	Ctd.
100	2.04.004		Pasador, Ø12 x 20, ubicación	4
101	100170		Soporte, resorte del regulador	1
102	2.01.010		Perno M8 x 35, espárrago de escape	4
103	717.010003.00		Correa de elevación	2
104	1.16674.0820		Perno de brida hexagonal pequeño, M8 x 20	2
105	2.08.122		Perno, brida hexagonal M10 x 95	2
106	100179		Válvula, escape	2
107	717.040015.00		Calza, resorte de válvula	2
108	101881		Sello de aceite, vástago de válvula	4
109	45.040003.00		Resorte, válvula	4
110	45.040001.00		Retén, válvula de admisión	4
111	717.040202.00		Soporte, balancín	4
112	1.70.1.0816		Tornillo, M8 x 16, tapa de cabeza hueca	4
113	22.040012.00		Ajuste, seguro	4
114	717.040200.02		Balancín	4
115	101644		Junta, cubierta del balancín	2
116	1.5789.0625		Perno de brida hexagonal, M6 x 25	8
117	102357		Tapa, conjunto de llenado de aceite	1
	1	2.07.001	Sello, tapa de llenado de aceite, Ø25.5 x Ø3.5	1
	2	101813	Tapa, llenado de aceite	1
118	717.021001.23		Conjunto de la cubierta del balancín, llenado de aceite	1
119	21.040021.00		Contratuerca, M6 x 0.5 mm de paso	4
120	1.6170.08		Tuerca hexagonal, Gb6170, M8	4
121	717.040016.00		Camisa, balancín	4
122	2.08.086		Perno M8 x 1.25, Hhw especial	4
123	717.040005.00		Varilla de empuje	4
124	45.040002.00		Válvula, admisión	2
125	2.08.014		Perno, brida hexagonal M10 x 80	6
126	717.080300.02		Conjunto de guía de aire, cilindro interior #2	1
127	717.010100.22		Conjunto de la culata, cilindro 2	1

#	Número de parte	Descripción	Ctd.
128	717.030009.30	Conjunto de la junta, culata	2
129	717.010100.21	Conjunto de la culata, cilindro 1	1
130	717.080300.01	Guía de aire, conjunto del cilindro interior 1	1
131	2.11.006	Sello de aceite del eje, Ø7 x Ø14 x 5	1
132	2.15.008	Bujía, F7RTC	2
133	717.021001.24	Conjunto de la cubierta del balancín	1
134	717.110005.22	Resorte, tensor de articulación	1
135	717.110006.20	Articulación, regulador	1
136	2.08.107	Perno, brazo del regulador	1
137	2.03.019	Arandela, Ø8.2 x Ø17 x 0.8	1
138	61.110008.00	Pasador, eje	2
139	1.5801.0810	Cojinete, rodillo	2
140	1.97.1.08	Arandela Ø8	2
141	61.110001.00	Eje, regulador	1
142	717.110007.01	Resorte, regulador	1
143	717.110003.00	Palanca, brazo del regulador	1
144	1.6177.06	Tuerca, brida hexagonal M6	1
145	717.010000.02	Conjunto de la culata 2	1
146	717.010000.01	Conjunto de la culata 1	1
147	5.1910.002	Conjunto de cableado, interruptor, apaque de bajo nivel de aceite	1

DIAGRAMA DE PARTES DEL ARMAZÓN Y ASAMBLEAS

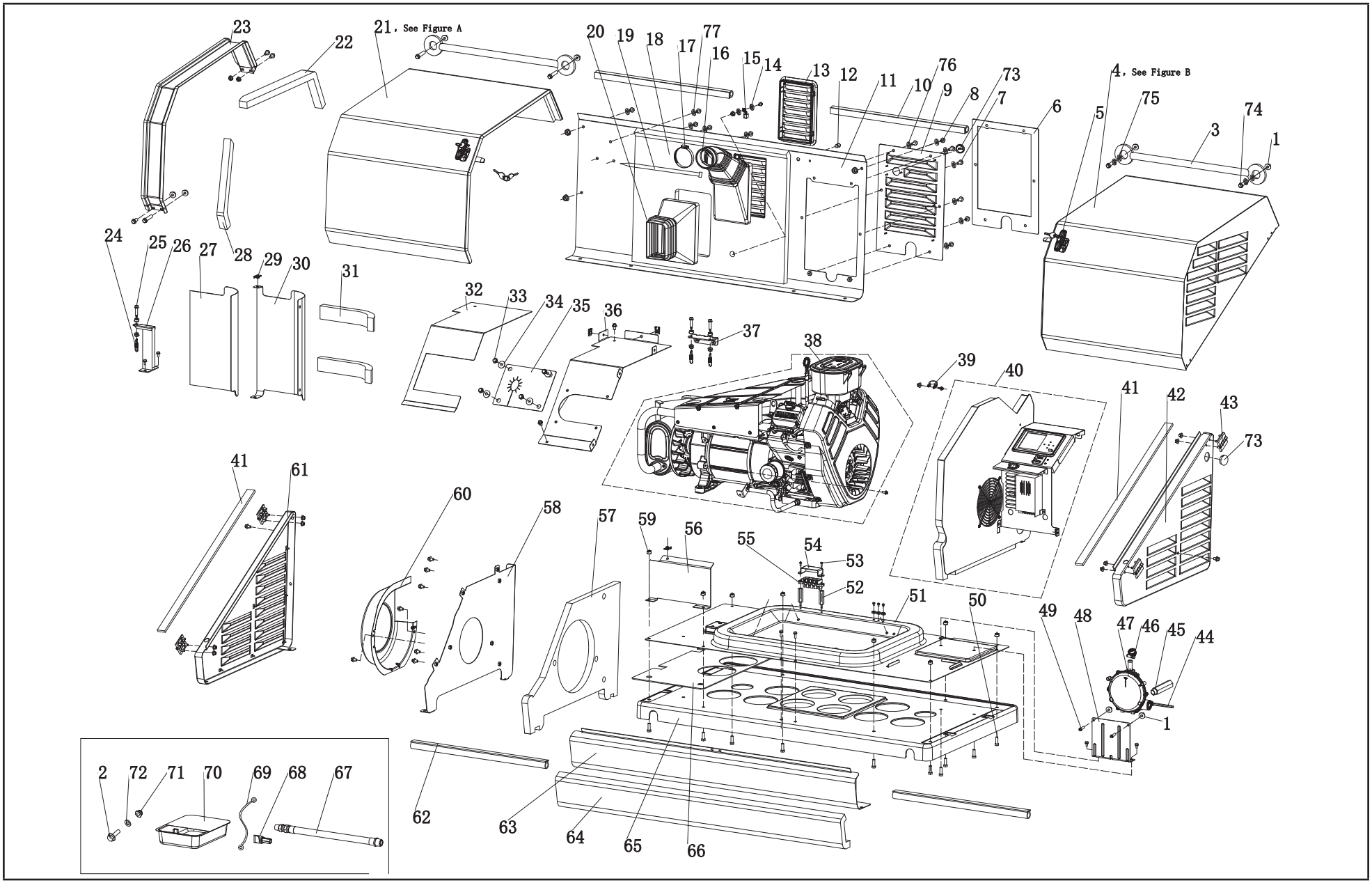

LISTA DE PARTES DEL ARMAZÓN Y ASAMBLEAS

#	Número de parte	Descripción	Ctd.
1	1.6177.1.06	Contratuerca de brida M6	24
2	1.5789.0615	Perno de brida, M6 x 15	6
3	161.200507.00	Conjunto de cadena de sujeción, cubierta	2
4	164.200500.61.24	Conjunto de cubierta superior, derecha, gris seda, ignífugo y texturizado, vea figura B	1
5	161.200110.00	Conjunto de bloqueo de gancho	2
6	161.200021.16.6	Sello, cubierta de acceso, ignífugo	1
7	1.16674.0820	Perno de brida, M8 x 20	9
8	1.16674.0812	Perno de brida, M8 x 12	26
9	161.200402.60.24	Cubierta de acceso, gabinete eléctrico, gris seda, ignífuga y texturizada	1
10	161.200109.63	Tira de goma, 575 mm, ignífuga	2
11	164.200401.60.24	Cubierta trasera, gris seda, ignífuga y texturizada	1
12	5.1460.015	Luz indicadora, 24 v	1
13	161.192100.60	Soporte, guía de aire, alternador, ignífugo	2
14	1.862.06	Arandela de seguridad dentada, Ø6	5
15	5.1560.000	Terminal de cable a tierra, Ø6, UL	1
16	717.090004.21	Tubo, filtro de aire	1
17	2.06.036	Abrazadera, Ø75	1
18	164.200021.00.6	Panel acústico, cámara central trasera, ignífugo	1
19	9.3410.02	Amarres de cable de nailon, 5 x 500 mm	1
20	161.192300.00	Guía de aire, alternador	1
21	163.200500.60.24	Conjunto de cubierta superior, izquierda, gris seda, ignífugo y texturizado, vea figura A	1
22	161.200021.17.6	Tira de sellado, cubierta superior, larga, 625 x 50 x 25 mm, retardante de llama	1
23	161.201600.02.1	Canaleta, negra	1
24	161.100006.00	Resorte, silenciador	3
25	2.08.119	Perno de brida M8 x 35, silenciador	3

#	Número de parte	Descripción	Ctd.
26	163.1010005.00.2	Soporte, silenciador, inferior, negro	1
27	161.200021.13.6	Panel acústico, cubierta del silenciador, delantera, ignífugo	1
28	161.200021.18.6	Tira de sellado, cubierta superior, corta, 50 x 320 x 25 mm, ignífuga	1
29	2.02.032	Tuerca de jaula, M8	4
30	161.200017.63.24	Cubierta del silenciador, trasera, gris seda, ignífuga y texturizada	1
31	161.200021.15.6	Espumas, cubierta del silenciador, trasera, ignífugas	2
32	163.200021.03.6	Panel acústico, cubierta del silenciador, superior, ignífugo	1
33	1.5789.0612	Perno de brida, M6 x 12	8
34	2.03.004	Arandela, Ø24 x Ø6.5 x 1.5	4
35	163.200017.01	Deflector térmico	1
36	163.200017.60.24	Cubierta del silenciador, superior, gris seda, ignífuga y texturizada	1
37	161.1010005.00.2	Soporte, silenciador, superior, negro	1
38	100237.901	Conjunto generador (bloque de alimentación)	1
39	2.06.037	Abrazadera, Ø28	1
40	100515.902	Conjunto del panel de control	1
41	161.200021.02.6	Tira de sellado, cubierta derecha/izquierda, ignífuga	2
42	161.200300.60.24	Conjunto de cubierta derecha, gris seda, ignífugo y texturizado	1
43	161.201900.00	Bisagra	4
44	5.1910.004	Cableado	1
45	161.130021.02	Tubería Galvanizada, NPT 3/4	1
46	2.06.015	Abrazadera, Ø16-Ø25	1
47	161.136000.04.1	Válvula reductora de presión, LPG/NG	1
48	161.200018.00	Soporte, válvula reductora de presión	1

LISTA DE PARTES DEL ARMAZÓN Y ASAMBLEAS

#	Número de parte	Descripción	Ctd.
49	1.5789.0629	Perno de brida, M6 x 29	2
50	1.5783.0825	Perno, M8 x 25	8
51	161.200601.60.24	Centro de la base, gris seda, ignífugo y texturizado	1
52	2.08.133	Perno macho-hembra, M5 x 50	2
53	1.16674.0516	Perno de brida, M5 x 16	2
54	161.210018.00	Cubierta, bloque de terminales	1
55	161.210011.02	Bloque de terminales, 60A, ángulo de 90°	1
56	161.200017.61.24	Cubierta del silenciador, delantera, gris seda, ignífuga y texturizada	1
57	163.200021.00.6	Panel acústico, cortafuegos izquierdo, ignífugo	1
58	163.200005.61.24	Cortafuegos, izquierdo, gris seda, ignífugo y texturizado	1
59	1.6177.1.08	Contratuerca de brida, M8	21
60	163.192300.00.2	Cubierta del ventilador, rotor, negra	1
61	161.200200.60.24	Cubierta izquierda, gris seda, ignífuga y texturizada	1
62	161.200109.62	Tira de goma, 530 mm, ignífuga	2
63	161.200101.60.24	Cubierta delantera, gris seda, ignífuga y texturizada	1
64	161.200021.11.6	Espumas, cubierta delantera, ignífugas	1
65	161.201800.00	Plataforma de plástico, PP	1
66	163.200021.10.6	Espumas, aislamiento térmico, ignífugas	1
67	163.130021.01	Manguera de LPG con casquillo NPT3/4	1
68	9.1120.001	Destornillador, boquilla	1
69	5.1900.074	Cable de puente de la batería, 275 mm, 6 AWG	1
70	161.200023.00.1	Recipiente de aceite, negro	1
71	1.6182.06	Contratuerca M6, brida	4
72	1.97.1.06	Arandela, Ø6	4
73	161.080007.00	Tapa, Ø35	2
74	1.5789.0620	Perno de brida, M6 x 20	4
75	1.97.1.08	Arandela, Ø8	4

#	Número de parte	Descripción	Ctd.
76	2.03.065	Arandela aislante, Ø8 × Ø17	16
77	2.03.064	Arandela aislante, Ø6 × Ø12	4

DIAGRAMA DE PARTES DEL CONJUNTO DE LA CUBIERTA SUPERIOR, IZQUIERDA

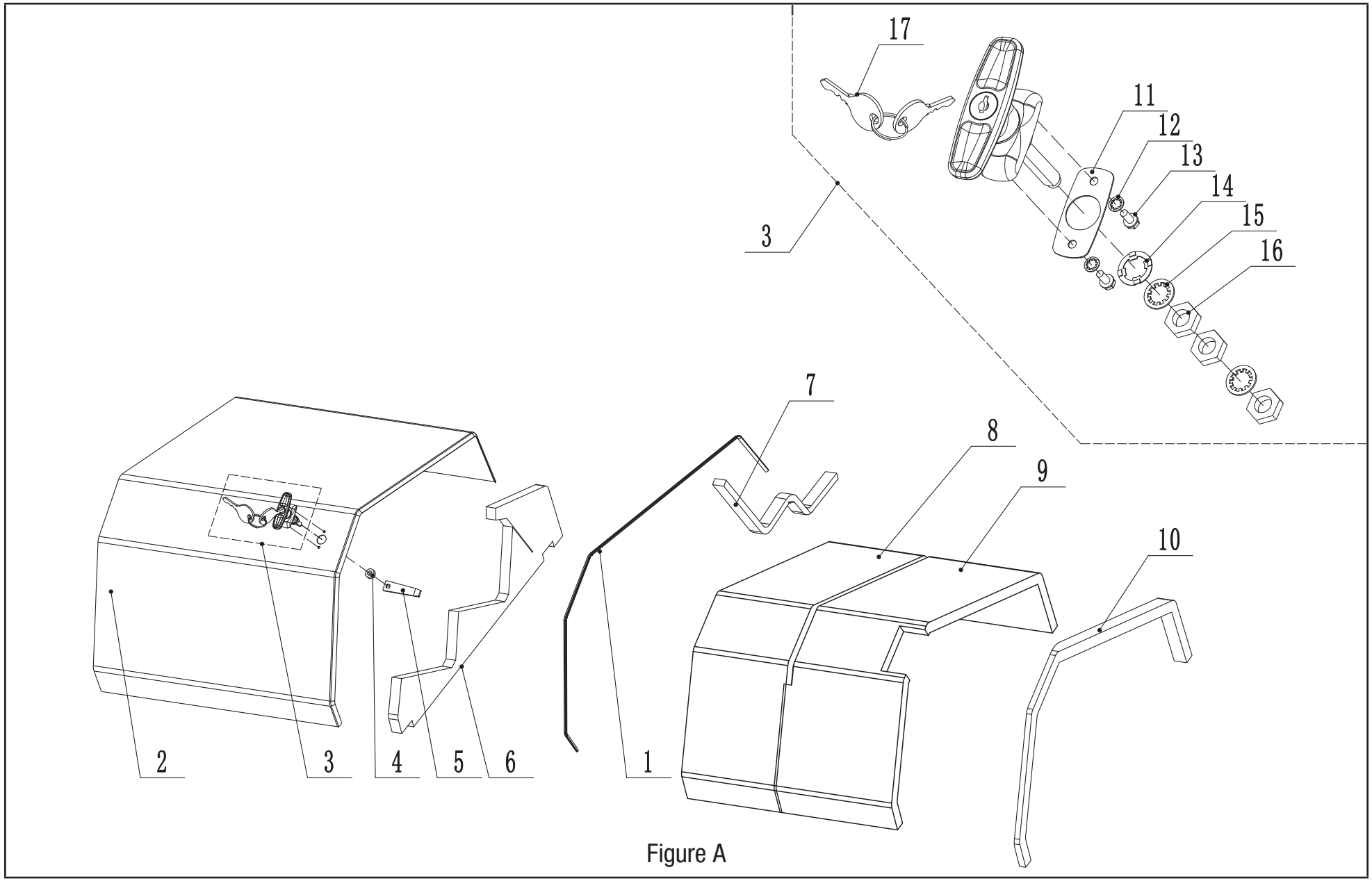

Figure A

LISTA DE PARTES DEL CONJUNTO DE LA CUBIERTA SUPERIOR, IZQUIERDA

#	Número de Parte	Descripción	Ctd
1	161.200109.00	Tira de sellado, 20 x 1150 x 8mm, canaleta	1
2	161.200500.00.24	Cubierta superior, izquierda	1
3	161.200110.00	Montaje del mango	1
4	2.13.027	Buje, Ø10.5×Ø16×7.5	1
5	161.201004.00	Placa de bloqueo	1
6	163.200021.06	Panel acústico, cubierta izquierda, lateral	1
7	161.200021.19	Tira de sello, cubierta superior, 32 x 560 x 15mm	1
8	161.200021.20	Panel acústico, cubierta, tapa	1
9	163.200021.08	Panel acústico, cubierta izquierda, parte superior	1
10	161.200021.01	Sello, canaleta	1
11	161.200110.00.07	Junta de goma, mango	1
12	161.200110.00.02	Arandela de bloqueo, Ø5	2
13	161.200110.00.03	Perno, M5 x 12	2
14	161.200110.00.04	Arandela ondulalda Ø10	1
15	161.200110.00.05	Arandela de bloqueo, Ø10	2
16	161.200110.00.06	Tuerca, M10	3
17	161.200110.00.01	Llave, mango	1

DIAGRAMA DE PARTES DEL CONJUNTO DE LA CUBIERTA SUPERIOR, DERECHO

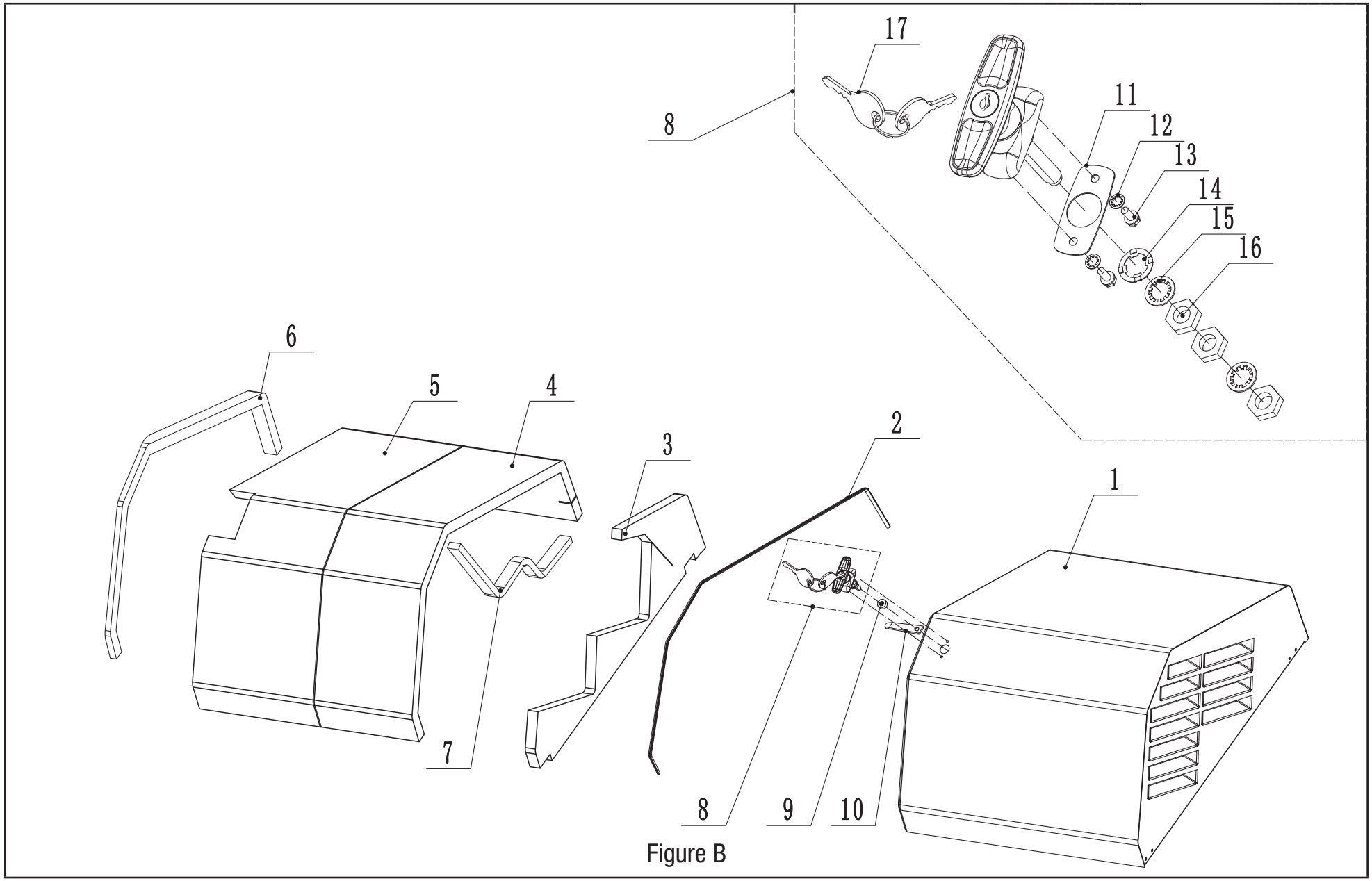

Figure B

LISTA DE PARTES DEL CONJUNTO DE LA CUBIERTA SUPERIOR, DERECHO

#	Número de Parte	Descripción	Ctd
1	161.200500.01.24	Conjunto de la cubierta superior, derecha	1
2	161.200109.00	Tira de sellado, 20 x 1150 x 8mm, canaleta	1
3	163.200021.07	Panel acústico, cubierta derecha, lateral	1
4	161.200021.20	Panel acústico, cubierta, tapa	1
5	161.200021.10	Panel acústico, cubierta derecha, parte superior	1
6	161.200021.01	Tira de sellado, 20 x 1150 x 8mm, canaleta	1
7	161.200021.19	Tira de sellado, cubierta superior, 32 x 560 x 15	1
8	161.200110.00	Montaje del mango	1
9	2.13.027	Buje, Ø10.5×Ø16×7.5	1
10	161.201004.00	Placa de bloqueo	1
11	161.200110.00.07	Junta de goma, mango	1
12	161.200110.00.02	Arandela de bloqueo, Ø5	2
13	161.200110.00.03	Perno, M5 x 12	2
14	161.200110.00.04	Arandela ondulada,, Ø10	1
15	161.200110.00.05	Arandela de bloqueo, Ø10	2
16	161.200110.00.06	Tuerca, M10	3
17	161.200110.00.01	Llave, mango	1

DIAGRAMA DE PARTES DE ALTERNADOR Y SISTEMA DE ESCAPE

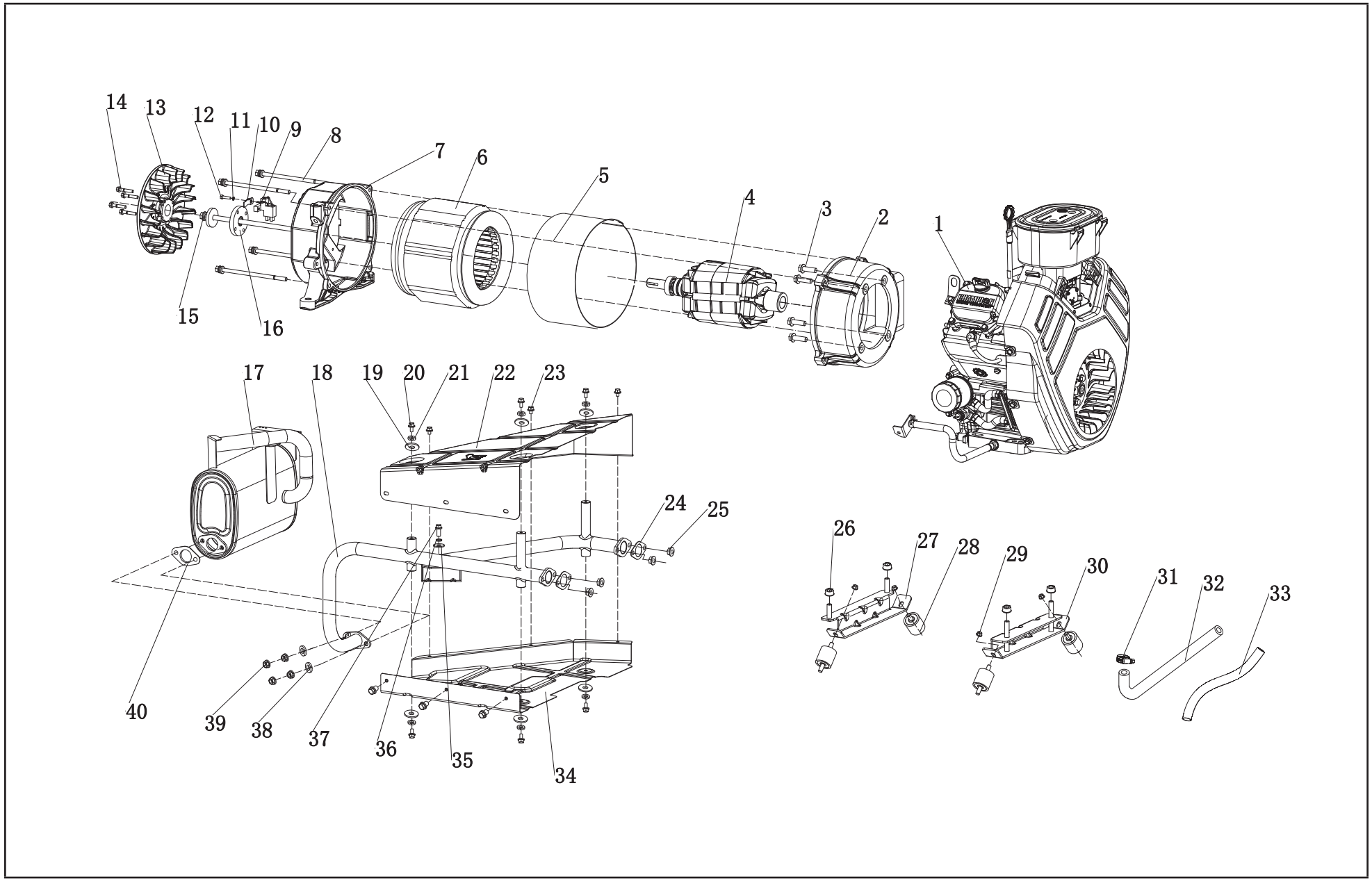

LISTA DE PARTES DE ALTERNADOR Y SISTEMA DE ESCAPE

#	Número de parte	Descripción	Ctd.
1	100206	Motor	1
2	161.190007.00	Carcasa delantera, estator	1
3	1.5789.1022	Perno de brida, M10 x 22	4
4	164.191100.00	Componente del rotor, Ø135 x 170	1
5	164.191002.00	Cubierta del estator	1
6	164.191200.00	Conjunto del estator, Ø230 x 170	1
7	161.190002.00	Carcasa final, estator	1
8	2.08.131	Juego de pernos, M8 x 220	4
9	161.190300.00	Conjunto de escobillas de carbono	1
10	122.190004.01	Presilla, escobilla de carbono	1
11	1.93.05	Arandela de seguridad, Ø5	1
12	1.5783.0520	Perno, M5 x 20	1
13	164.190001.00	Ventilador del rotor, 14 KW, aluminio	1
14	1.5789.0629	Perno de brida, M6 x 29	4
15	2.08.130	Ensamble para los pernos de brida, M10 x385	1
16	164.190019.00	Placa de brida, ventilador	1
17	163.101000.00	Conjunto del silenciador	1
18	164.101001.00	Tubo de escape	1
19	2.03.004	Arandela, Ø24 x Ø6.5 x 1.5	6
20	1.5789.0615	Perno de brida, M6 x 15	6
21	1.93.06	Arandela de seguridad, Ø6	6
22	164.080009.00.2	Guía de aire, tubo de silenciador, arriba	1
23	1.9074.17.0612	Conjunto de tornillo/arandela, M6 x 12	6
24	717.100001.00	Junta, tubo de escape	2
25	1.6187.1.08	Tuerca, M8	4
26	1.6177.1.10	Contratuerca de brida, M10	4
27	161.201600.01	Soporte, carcasa final	1
28	161.200605.00	Montaje del motor	4
29	1.6177.1.08	Contratuerca de brida, M8	4
30	164.201600.00	Soporte, motor	1

#	Número de parte	Descripción	Ctd.
31	2.06.015	Abrazadera, Ø16-Ø25	1
32	163.130021.00	Tubería, LPG/NG	1
33	5.1330.019	Cubierta, manguera LPG, PVC, Ø25 × 200	1
34	164.080009.01.2	Guía de aire, tubo de silenciador, parte inferior	1
35	1.96.08	Arandela, Ø8	1
36	1.93.08	Arandela de seguridad, Ø8	1
37	1.16674.0825	Perno de brida, M8 x 25	1
38	1.7244.10	Arandela de seguridad, Ø10	2
39	1.6187.1.10	Tuerca, M10	4
40	161.101002.00	Junta, silenciador	1

DIAGRAMA DE PARTES DE TABLERO DE CONTROL

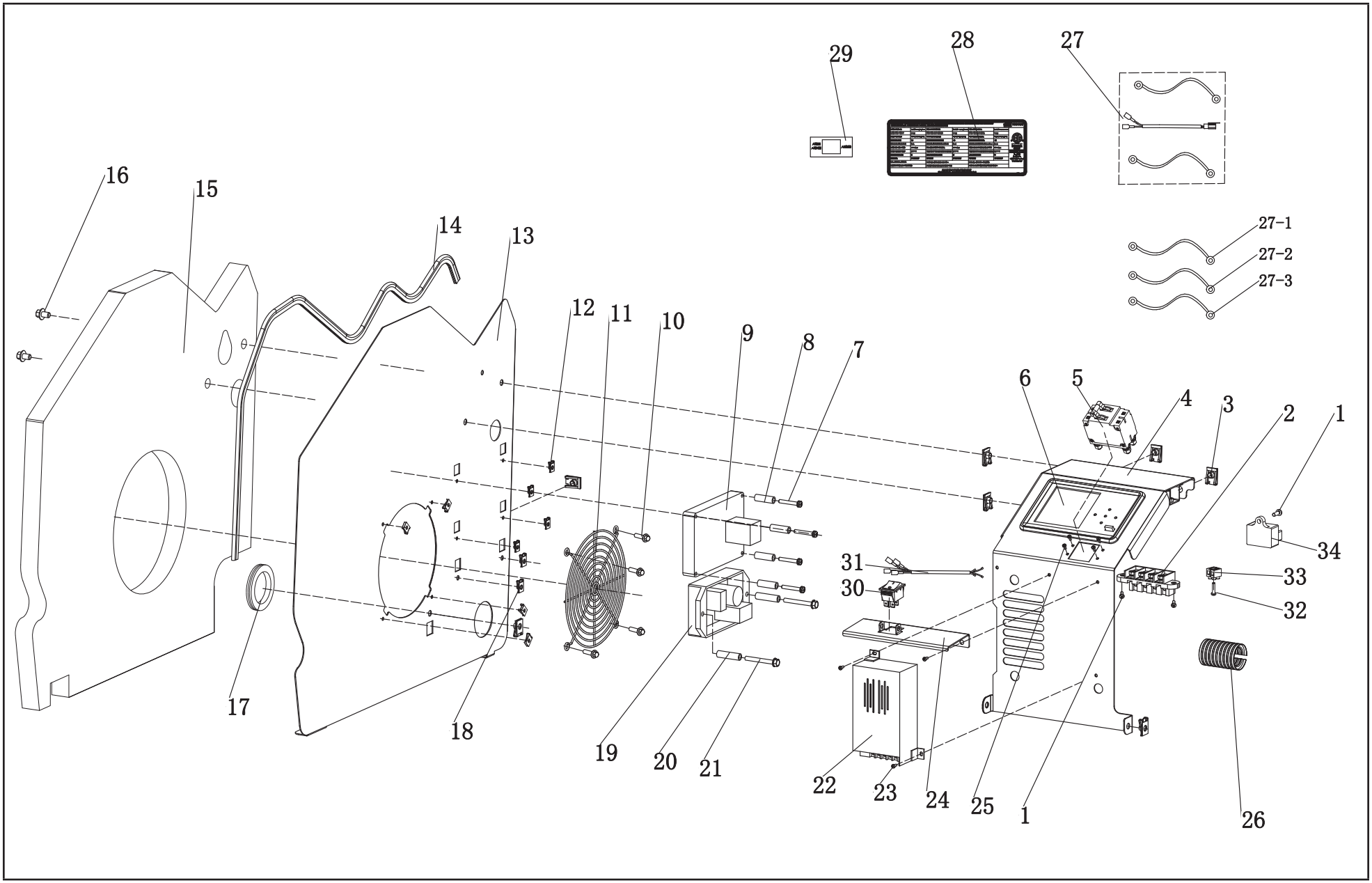

LISTA DE PARTES DEL TABLERO DE CONTROL

#	Número de parte	Descripción	Ctd.
1	1.818.0514	Tornillo, M5 x 14	2
2	161.210011.03	Bloque de terminales, 75A, ángulo de 90°	1
3	2.02.032	Tuerca de jaula, M8	7
4	163.200004.62.24	Cubierta, gabinete eléctrico, gris seda, ignífuga y texturizada	1
5	5.1241.965	Disyuntor de 65Amp, doble polo, UL	1
6	101383	aXis Controller	1
7	1.5789.0550	Perno de brida, M5 x 50	4
8	2.13.028	Buje, Ø5.5 x Ø14 x 25	4
9	5.1850.005	Módulo del relé, motor	1
10	2.08.068	Perno de brida, M5 x 13	4
11	161.200020.00	Rejilla	1
12	2.02.030	Tuerca de jaula M5	8
13	163.200005.60.24	Cortafuegos, derecho, gris seda, ignífugo y texturizado	1
14	163.200109.60	Tira de goma, 1000 mm, ignífuga	1
15	164.200021.01.6	Espumas, cortafuegos derecho, ignífuga	1
16	1.16674.0812	Perno de brida, M8 × 12	3
17	163.210003.00	Anillo, para cable	1
18	2.02.031	Tuerca de jaula, M6	2
19	161.190200.04	AVR, TT916U-402	1
20	2.13.029	Buje, Ø7 × Ø14 × 50	2
21	1.5789.0675	Perno de brida, M6 x 75	2
22	5.1820.003	Cargador, batería, 24V	1
23	1.9074.4.0414.2	Tornillo, M4 x 14	3
24	163.200004.61.24	Cubierta, cargador, gris seda, ignífuga y texturizada	1
25	1.9074.4.0306	Tornillo, M3 x 6	4
26	5.1320.017	Conducto plástico, CSA, 50mm	1

#	Número de parte		Descripción	Ctd.
27	100515.21.10.V1.0		Conjunto de cables	1
	27-1	5.1910.005	Cable de batería positivo, rojo	1
	27-2	5.1910.006	Cable de la batería negativo, negro	1
	27-3	5.1900.074	Cable de transferencia de batería, negro	1
28	164.230004.01.V1.0		Calcomanía, placa de identificación, 100515	1
29	100515.230005.00		Calcomanía, selector ATS	1
30	5.1050.009		Interruptor, UL, negro	1
31	100515.21.20		Conjunto de cables, interruptor de apagado	1
32	1.818.0520		Tornillo, M5 x 20	1
33	161.210011.04		Terminal, dos orificios, conector	1
34	5.1810.007		Protector de sobre tensión	1

DIAGRAMA DE CABLEADO

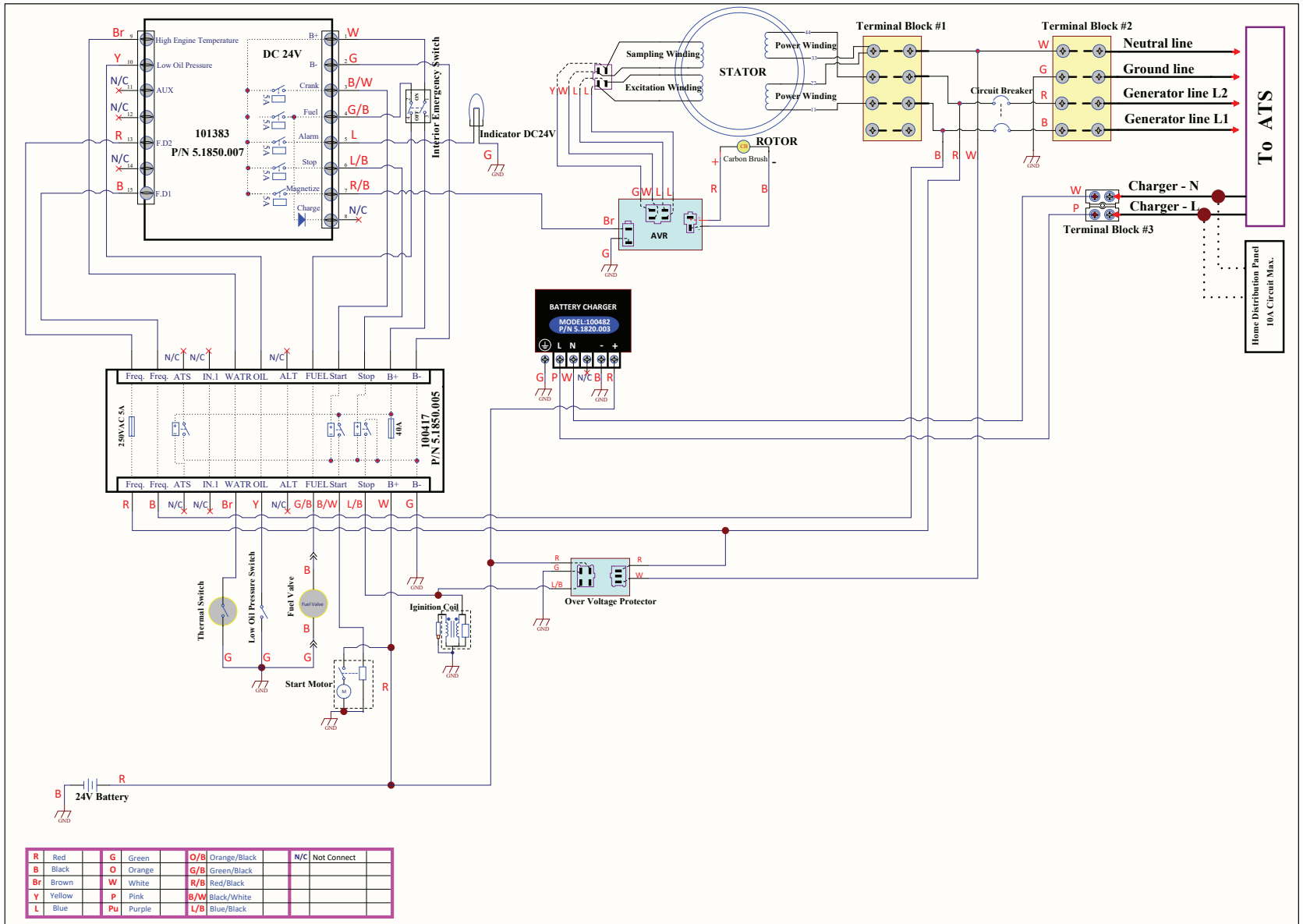

R	Red	G	Green	O/B	Orange/Black	N/C	Not Connect
B	Black	O	Orange	G/B	Green/Black		
Br	Brown	W	White	R/B	Red/Black		
Y	Yellow	P	Pink	B/W	Black/White		
L	Blue	Pu	Purple	L/B	Blue/Black		

PART NO:100515.REV 1.7