Champion Power Equipment, Inc.

MODÈLE N°100515

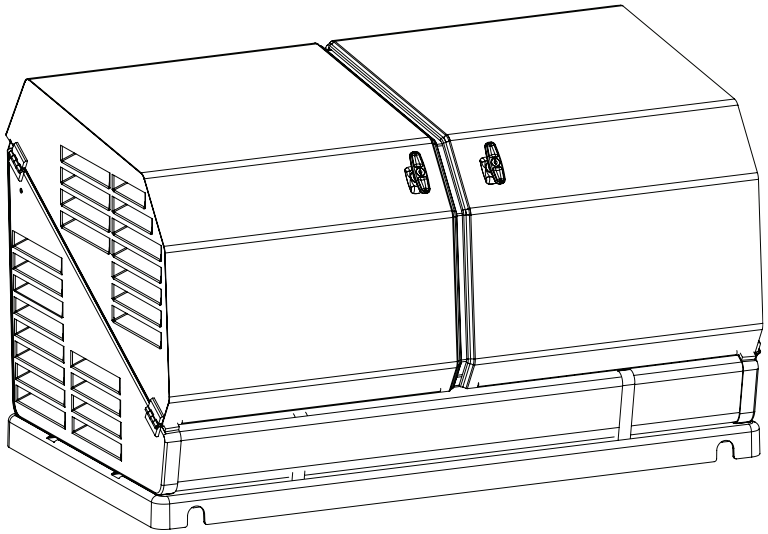

INFORMATIONS DES PIÈCES

GÉNÉRATRICE DE SECOURS À DOMICILE 14-kW AVEC aXis CONTROLLER®

VARIANT DE NUMÉRO DE SÉRIE : TOUS

Pour commander des pièces de rechange,
veuillez visiter :
shop.championpowerequipment.com
ou appeler le **1-877-338-0999.**

REV 20240408

TABLE DES MATIÈRES

Schéma des pièces du moteur 3

Liste de pièces du moteur 4

Schéma des pièces des boîtiers et des blocs 7

Liste des pièces des boîtiers et des blocs 8

Schéma de pièces bloc du couvercle supérieur, gauche 10

Liste de pièces des bloc du couvercle supérieur, gauche 11

Schéma de pièces des bloc du couvercle supérieur, droit 12

Liste de pièces des bloc du couvercle supérieur, droit 13

Schéma des pièces des alternateur et du système d'échappement 14

Liste des pièces des alternateur et du système d'échappement 15

Schéma des pièces de panneau de commande 16

Liste des pièces de panneau de commande 17

Schéma de câblage 18

SCHÉMA DES PIÈCES DU MOTEUR

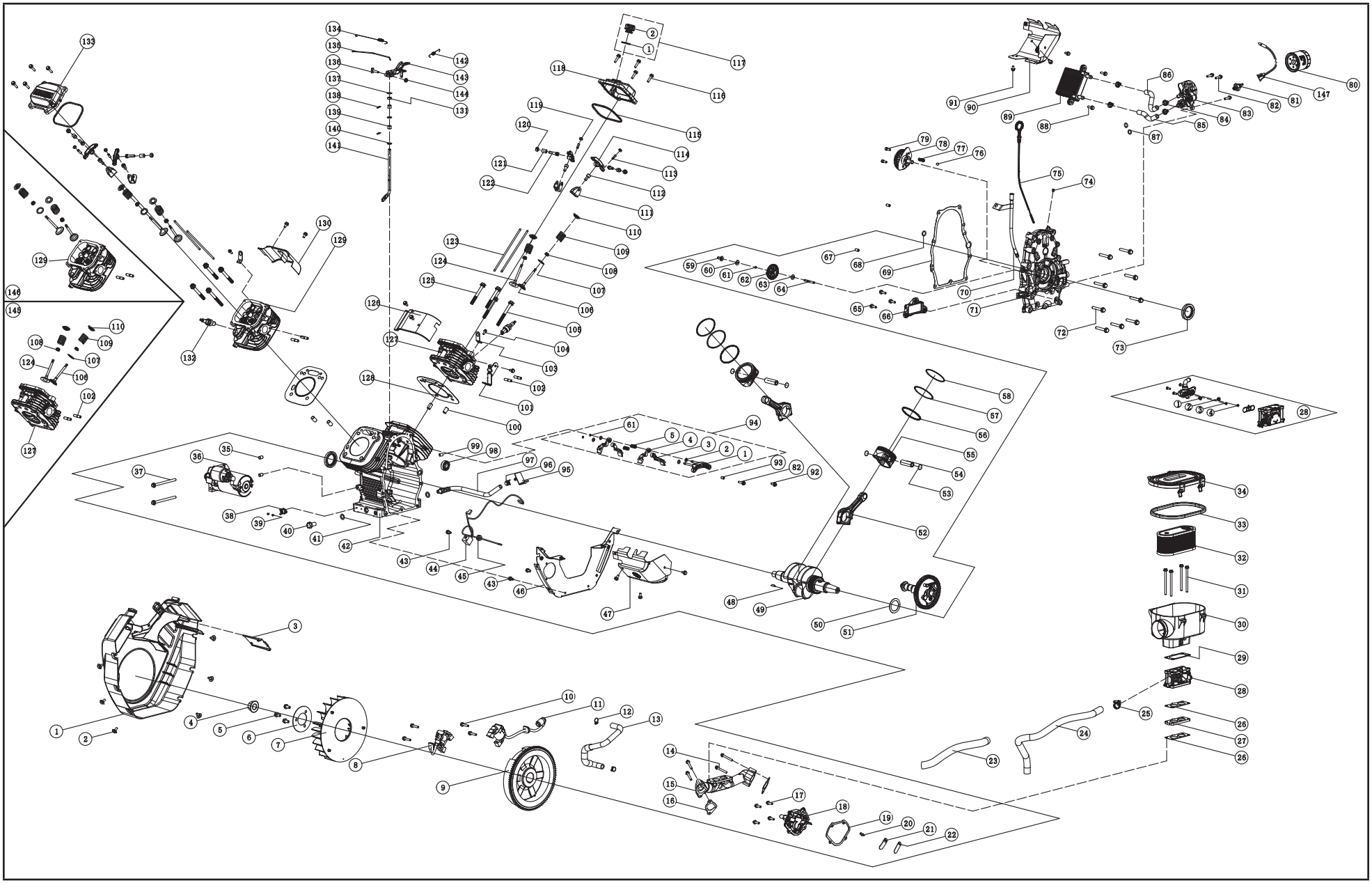

LISTE DE PIÈCES DU MOTEUR

No	No de pièce	Description	Qté
1	717.080100.03	Couvercle, ventilateur, (tamis rotatif avec nervures de refroidisseur d'huile)	1
2	2.08.083	Boulon, à bride hexagonale M6 x 12	6
3	717.070004.00	Support, Pompe À Essence	1
4	1.6177.20	Écrou, M20 X 1.5 Embase	1
5	1.5789.0816	Boulon À Embase Hexagonal, M8	3
6	61.080005.00	Plaque, Ventilateur	1
7	717.080001.00	Ventilateur, Refroidissement	1
8	717.123000.03	Ensemble de bobine d'allumage, cylindre 1, CEM	1
9	717.120100.20	Assemblage Du Volant D'inertie	1
10	1.5789.0629	Boulon À Embase Hexagonal, M6 X 29	4
11	717.123000.04	Ensemble de bobine d'allumage, cylindre 2, CEM	1
12	2.06.009	Étrier, Ø17 x Ø1,5	2
13	717.030019.20	Tuyau, Aérateur	1
14	1.16674.0640	Petit Boulon À Embase Hexagonal, M6 X 40	4
15	717.130012.00	Collecteur D'admission	1
16	717.130011.00	Rondelle, Collecteur D'admission	2
17	1.16674.0620	Boulon À Embase Hexagonal, M6 X 20	4
18	717.030021.01	Couvercle, reniflard	1
19	717.030022.30	Rondelle, Couvercle Du Tuyau Aérateur	1
20	1.818.0410	Vis, petite à tête cylindrique M4 x 10	2
21	717.021104.00	Dispositif De Retenue, Valve à membrane	1
22	717.021103.30	Valve à membrane	1
23	5.1330.019	Manchon Protecteur	1
24	163.130021.00	Durite, carburant gazeux, diam. int. 12,7	1
25	2.06.015	Collier de serrage, diam. int. Ø16 - Ø25	1
26	61.130003.00	Rondelle, Carburateur	2
27	61.130001.00	Isolant, Carburateur	1

No		No de pièce	Description	Qté
28		717.131000.21	Ensemble du mélangeur	1
NG	1	717.131017.20.54	Gicleur principal - droit	1
	2	717.131017.20.51	Gicleur principal - gauche	1
LPG	1	101515	Gicleur principal - droit	1
	2	100909	Gicleur principal - gauche	1
	3	101032	Gicleur lent - droit	1
	4	100671	Gicleur lent - gauche	1
29		717.090005.00	Rondelle, Carburateur	1
30		717.091100.21	Assembl. De Base, Filtre À Air	1
31		1.5789.0688	Boulon À Embase Hexagonal, M6 X 88	4
32		717.091300.21	Assemblage Du Filtre À Air	1
33		717.091002.20	Joint, Base Ac	1
34		717.091200.22	Couvercle, Base Ac	1
35		2.04.009	Goupille, goujon Ø10 x 14	2
36		717.125000.20	Assembl. Moteur, Solénoide Démarrage 24V	1
37		1.16674.08110	Petit Boulon À Embase Hexagonal, M8 X 110	2
38		5.1050.003	Commutateur, Arrêt Thermique	1
39		1.823.0306.1	Vis, M3 x 6	2
40		2.08.039	Boulon, vidange, M12 x 1,5 x 15	1
41		2.03.023	Rondelle, boulon de vidange, Ø12,5 x Ø20 x 2	2
42		717.030101.03	Élément du carter	1
43		1.5789.0612	Boulon hexagonal à embase M6 x 12	12
44		61.120800.00	Ensemble de diodes, arrêt du moteur	1
45		2.12.004	Rondelle isolante Ø9,5 x 10	1
46		717.080800.31	Panneau d'air, refroidisseur d'huile interne	1
47		717.080500.00	Guide d'air, ensemble du cylindre extérieur n° 1	1
48		2.14.005	Clé, volant moteur, 4 x 5,5 x 12,5	1
49		717.050100.04	Ensemble vilebrequin - prise de force conique	1

LISTE DE PIÈCES DU MOTEUR

No	No de pièce	Description	Qté
50	2.03.026	Rondelle, poussée du vilebrequin, Ø39 x Ø54 x 1,2	1
51	717.040100.01	Assembl. Arbre À Came	1
52	717.050200.00	Assembl. De La Bielle	2
53	2.09.009	Dispositif de retenue, axe de piston, Ø17 x Ø1	4
54	717.050003.30	Goupille, piston, Ø17 x 53,8 mm	2
55	717.050005.33	Piston, 80 mm, 1,5 mm, couronne en céramique	2
56	43..050303.00	Ensemble de segments, commande hydraulique	2
57	43.050302.00	Garniture De Piston, 2E	2
58	43.050301.00	Garniture, Piston Supérieu	2
59	45.110012.00	Raccord, Régulation	1
60	2.03.053	Rondelle, Ø6,2 x Ø17 x 0,8	1
61	21.110011.00	Ressort De Retenue	3
62	61.110100.00	Assemblage, Régulation	1
63	2.03.054	Rondelle, Ø6.2 X Ø15 X 1	1
64	45.110013.00	Arbre, Régulation	1
65	1.5789.0620	Boulon À Embase Hexagonal, M6 X 20	3
66	61.150300.00	Élément du filtre à huile	1
67	2.04.002	Goupille de localisation Ø8 x 14	2
68	2.07.023	Joint torique Ø12 x Ø3,5	1
69	717.030008.00	Rondelle, Couvercle De Culasse	1
70	717.031200.00	Tube, ensemble de jauge d'huile	1
71	717.030007.01	Couvercle, Vilebrequin	1
72	1.5789.0850	Boulon À Embase Hexagonal, M8 X 50	9
73	2.11.010	Joint d'étanchéité, huile de prise de force, Ø38 x Ø58 x 9	2
74	61.030011.00	Bouchon, Couvercle De Culasse	1
75	717.031000.00	Ensemble de lamelles, jauge d'huile	1
76	1.308.9.5	Rotule Ø9,5, clapet antiretour en acier	1

No	No de pièce		Description	Qté
77	61.150004.00		Ressort De Compression	1
78	61.151000.00		Ensemble de pompe, huile	1
79	1.70.0616		Vis, M6 x 16, capuchon à tête creuse	2
80	717.153000.02		Filtre, Huile	1
81	717.120007.01		Commutateur, Arrêt De Faible Niveau D'huile 0.6 Bar	1
82	1.16674.0625		Petit Boulon À Embase Hexagonal, M6 X 25	4
83	717.150200.03		Ensemble de la base, filtre à huile avec refroidisseur d'huile et monocontact de pression d'huile	1
84	2.06.032		Étrier Ø17, flexible d'huile	4
85	717.152101.02		Durite n° 2, conduite d'huile	1
86	717.152101.01		Durite n° 1, conduite d'huile	1
87	2.07.004		Joint torique Ø12 x Ø2,5	2
88	1.5789.0620		Boulon À Embase Hexagonal, M6 X 20	2
89	717.152001.01		Refroidisseur D'huile, Montage Interne	1
90	717.080600.00		Guide d'air, extérieur, ensemble du cylindre 2	1
91	1.5789.0608		Boulon À Embase Hexagonal, M6 X 8	2
92	1.16674.0616		Petit Boulon À Embase Hexagonal, M6 X 16	1
93	2.04.005		Goupille, Ø8 x 10, localisation	1
94	717.042000.30		Ensemble suiveur, arbre à cames	1
	1	101475	Ensemble de pivot de suiveur, arbre à cames	1
	2	2.03.021.1	Rondelle, arbre de régulateur de moteur, Ø6,4 x Ø13 x 1	4
	3	100485	Poussoir, Arbre À Came	2
	4	61.040019.01	Poussoir, Arbre À Came	2
	5	61.041001.00	Ressort, Support	2
95	45.030200.00		Dispositif De Retenue, Tuyau De Vidange D'huile	1
96	2.06.013		Collier de durite, Ø13,5 x b10	1
97	45.032000.00		Tuyau, Vidange D'huile	1
98	1.276.6003.1		Palier, rouleau Ø35 x Ø17 x 10	1

LISTE DE PIÈCES DU MOTEUR

No	No de pièce		Description	Qté
99	717.030026.01		Bouchon, Six Pans Creux Npt 1/8-27	1
100	2.04.004		Goupille, Ø12 x 20, localisation	4
101	100170		Support, Ressort Du Régulateur	1
102	2.01.010		Boulon M8 x 35, goujon d'échappement	4
103	717.010003.00		Courroie De Levage	2
104	1.16674.0820		Petit Boulon À Embase Hexagonal, M8 X 20	2
105	2.08.122		Boulon, à bride hexagonale M10 x 95	2
106	100179		Soupape, Échappement	2
107	717.040015.00		Cale De Ressort De Soupape	2
108	101881		Joint D'huile, Tige De Soupape	4
109	45.040003.00		Ressort, Soupape	4
110	45.040001.00		Dispositif De Retenue, Soupape D'admission	4
111	717.040202.00		Support, Culbuteur	4
112	1.70.1.0816		Vis D'assemblage À Six Pans Creux M8	4
113	22.040012.00		Rattrapeur De Jeu	4
114	717.040200.02		Culbuteur	4
115	101644		Joint, cache-culbuteurs	2
116	1.5789.0625		Boulon À Embase Hexagonal, M6 X 25	8
117	102357		Bouchon, Assemblage De Remplissage D'huile	1
	1	2.07.001	Joint d'étanchéité, bouchon de remplissage d'huile, Ø25,5 x Ø3,5	1
	2	101813	Couvercle, Orifice De Remplissage	1
118	717.021001.23		Ensemble de cache-culbuteurs, remplissage d'huile	1
119	21.040021.00		Contre-écrou, M6 x pas de 0,5 mm	4
120	1.6170.08		Écrou hexagonal, Gb6170, M8	4
121	717.040016.00		Manchon, Arbre Du Culbuteur	4
122	2.08.086		Boulon, M8 X 1.25 Hhw Spécial	4
123	717.040005.00		Tige De Culbuteur	4
124	45.040002.00		Soupape, Entrée	2
125	2.08.014		Boulon, Embase, Hexagonal M10 X 80	6

No	No de pièce	Description	Qté
126	717.080300.02	Ensemble de guide d'air, cylindre intérieur n° 2	1
127	717.010100.22	Ensemble de tête, cylindre n° 2	1
128	717.030009.30	Ensemble de joint, culasse	2
129	717.010100.21	Ensemble de tête, cylindre n° 1	1
130	717.080300.01	Guidage D'air, Cylindre Intérieur 1	1
131	2.11.006	Joint étanche de l'arbre, Ø7 x Ø14 x 5	1
132	2.15.008	Bougie, F7rtc	2
133	717.021001.24	Ensemble de couvre-culasses	1
134	717.110005.22	Ressort, Releveur	1
135	717.110006.20	Lien, Régulation	1
136	2.08.107	Boulon, Arbre De Régulation	1
137	2.03.019	Rondelle, Ø8,2 x Ø17 x 0,8	1
138	61.110008.00	Tige, Arbre	2
139	1.5801.0810	Rondelle, Roulement	2
140	1.97.1.08	Rondelle Ø8	2
141	61.110001.00	Arbre, Régulation	1
142	717.110007.01	Ressort, Régulation	1
143	717.110003.00	Levier, Arbre De Régulation	1
144	1.6177.06	Écrou, Embase Hexagonal M6	1
145	717.010000.02	Ensemble de culasse n° 2	1
146	717.010000.01	Ensemble de culasse n° 1	1
147	5.1910.002	Assemblage de fils, commutateur, arrêt de faible niveau d'huile	1

SCHÉMA DES PIÈCES DES BOÎTIERS ET DES BLOCS

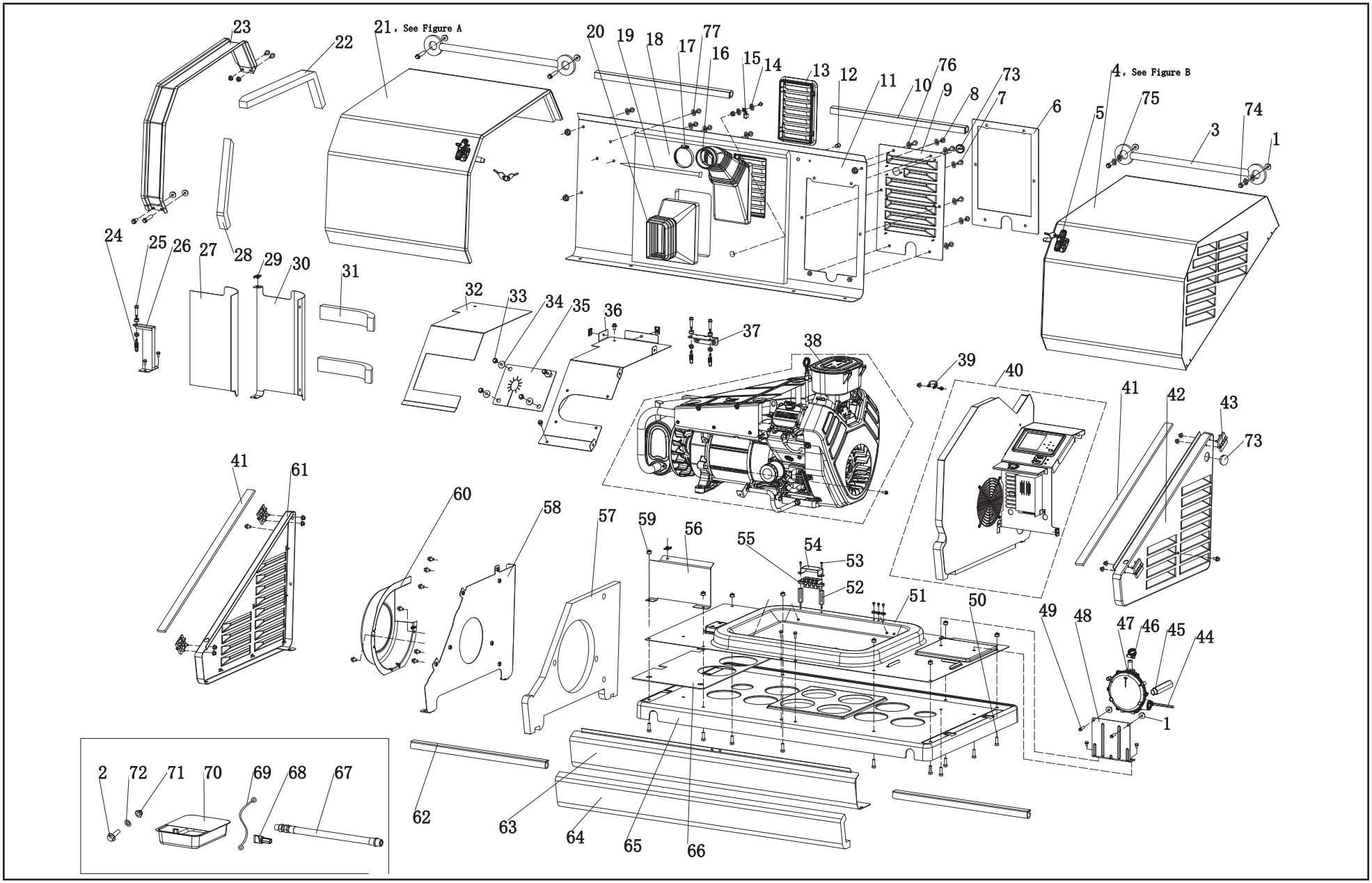

LISTE DES PIÈCES DES BOÎTIERS ET DES BLOCS

No	No de pièce	Description	Qté
1	1.6177.1.06	Contre-écrou à bride M6	24
2	1.5789.0615	Boulon à bride M6 × 15	6
3	161.200507.00	Ensemble de chaîne, couvercle	2
4	164.200500.61.24	Ensemble couvercle supérieur, droit, gris soie, ignifuge et texturé, voir la figure B	1
5	161.200110.00	Ensemble, verrou à crochet	2
6	161.200021.16.6	Joint d'étanchéité, couvercle d'accès, ignifuge	1
7	1.16674.0820	Boulon à bride M8 × 20	9
8	1.16674.0812	Boulon à bride M8 × 12	26
9	161.200402.60.24	Couvercle d'accès, boîtier électrique, gris soie, ignifuge et texturé	1
10	161.200109.63	Bande en caoutchouc, 575 mm, ignifuge	2
11	164.200401.60.24	Couvercle arrière, gris soie, ignifuge et texturé	1
12	5.1460.015	Voyant lumineux, 24 V	1
13	161.192100.60	Dispositif de support, guide d'air, alternateur, ignifuge	2
14	1.862.06	Rondelle de blocage dentée , Ø6	5
15	5.1560.000	Câble de mise à la terre	1
16	717.090004.21	Tuyau, filtre à air	1
17	2.06.036	Étrier, Ø75	1
18	164.200021.00.6	Panneau acoustique, chambre centrale arrière, ignifuge	1
19	9.3410.02	Attaches pour câbles en nylon, 5 x 500 mm	1
20	161.192300.00	Guide d'air, alternateur	1
21	163.200500.60.24	Ensemble couvercle supérieur, gauche, gris soie, ignifuge et texturé, voir la figure A	1
22	161.200021.17.6	Bande d'étanchéité, couvercle supérieur, longue, 625 x 50 x 25 mm, ignifuge	1
23	161.201600.02.1	Goutitière, noir	1
24	161.100006.00	Ressort, silencieux	3
25	2.08.119	Boulon à bride M8 × 35, silencieux	3

No	No de pièce	Description	Qté
26	163.1010005.00.2	Supporteur, silencieux, bas, noir	1
27	161.200021.13.6	Panneau acoustique, couvercle de silencieux, avant, ignifuge	1
28	161.200021.18.6	Bande d'étanchéité, couvercle supérieur, courte, 50 x 320 x 25 mm, ignifuge	1
29	2.02.032	Écrou cage, M8	4
30	161.200017.63.24	Couvercle de silencieux, arrière, gris soie, ignifuge et texturé	1
31	161.200021.15.6	Mousses, couvercle de silencieux, arrière, ignifuge	2
32	163.200021.03.6	Panneau acoustique, couvercle de silencieux, supérieur, ignifuge	1
33	1.5789.0612	Boulon à bride M6 x 12	8
34	2.03.004	Rondelle Ø24 x Ø6.5 x 1.5	4
35	163.200017.01	Déflecteur thermique	1
36	163.200017.60.24	Couvercle de silencieux, supérieur, gris soie, ignifuge et texturé	1
37	161.1010005.00.2	Supporteur, silencieux, haut, noir	1
38	100237.901	Ensemble Génératrice (bloc d'alimentation)	1
39	2.06.037	Étrier Ø28	1
40	100515.902	Bloc du panneau de commande	1
41	161.200021.02.6	Bande d'étanchéité, couvercle droit/gauche, ignifuge	2
42	161.200300.60.24	Ensemble couvercle droit, gris soie, ignifuge et texturé	1
43	161.201900.00	Charnière	4
44	5.1910.004	Câblage	1
45	161.130021.02	Tuyau galvanisé, NPT 3/4	1
46	2.06.015	Étrier Ø16-Ø25	1
47	161.136000.04.1	Détendeur	1
48	161.200018.00	Supporteur, détendeur	1

LISTE DES PIÈCES DES BOÎTIERS ET DES BLOCS

No	No de pièce	Description	Qté
49	1.5789.0629	Boulon à bride M6 x 29	2
50	1.5783.0825	Boulon, M8 X 25	8
51	161.200601.60.24	Centre de la base, gris soie, ignifuge et texturé	1
52	2.08.133	Boulon mâle et femelle, M5 x 50	2
53	1.16674.0516	Boulon à bride M5 x 16	2
54	161.210018.00	Couvercle, bornier	1
55	161.210011.02	Bornier, 60A, angle de 90°	1
56	161.200017.61.24	Couvercle de silencieux, avant, gris soie, ignifuge et texturé	1
57	163.200021.00.6	Panneau acoustique, tablier gauche, ignifuge	1
58	163.200005.61.24	Tablier, droit, gris soie, ignifuge et texturé	1
59	1.6177.1.08	Contre-écrou à bride, M8	21
60	163.192300.00.2	Couvercle du ventilateur,rotor, noir	1
61	161.200200.60.24	Couvercle arrière, gris soie, ignifuge et texturé	1
62	161.200109.62	Bande en caoutchouc, 530 mm, ignifuge	2
63	161.200101.60.24	Couvercle avant, gris soie, ignifuge et texturé	1
64	161.200021.11.6	Mousses, couvercle avant, ignifuge	1
65	161.201800.00	Palette de plastique	1
66	163.200021.10.6	Mousses, isolant thermique, ignifuge	1
67	163.130021.01	Tuyau GPL avec raccord 3/4	1
68	9.1120.001	Tournevis, Gicleur	1
69	5.1900.074	Câble de démarrage de batterie	1
70	161.200023.00.1	Réservoir d'huil, Noir	1
71	1.6182.06	Contre-écrou à bride M6	4
72	1.97.1.06	Rondelle Ø6	4
73	161.080007.00	Capuchon, Ø35	2
74	1.5789.0620	Boulon à bride, M6 x 20	4
75	1.97.1.08	Rondelle, Ø8	4
76	2.03.065	Rondelle isolante, Ø8 × Ø17	16
77	2.03.064	Rondelle isolante, Ø6 × Ø12	4

SCHÉMA DE PIÈCES BLOC DU COUVERCLE SUPÉRIEUR, GAUCHE

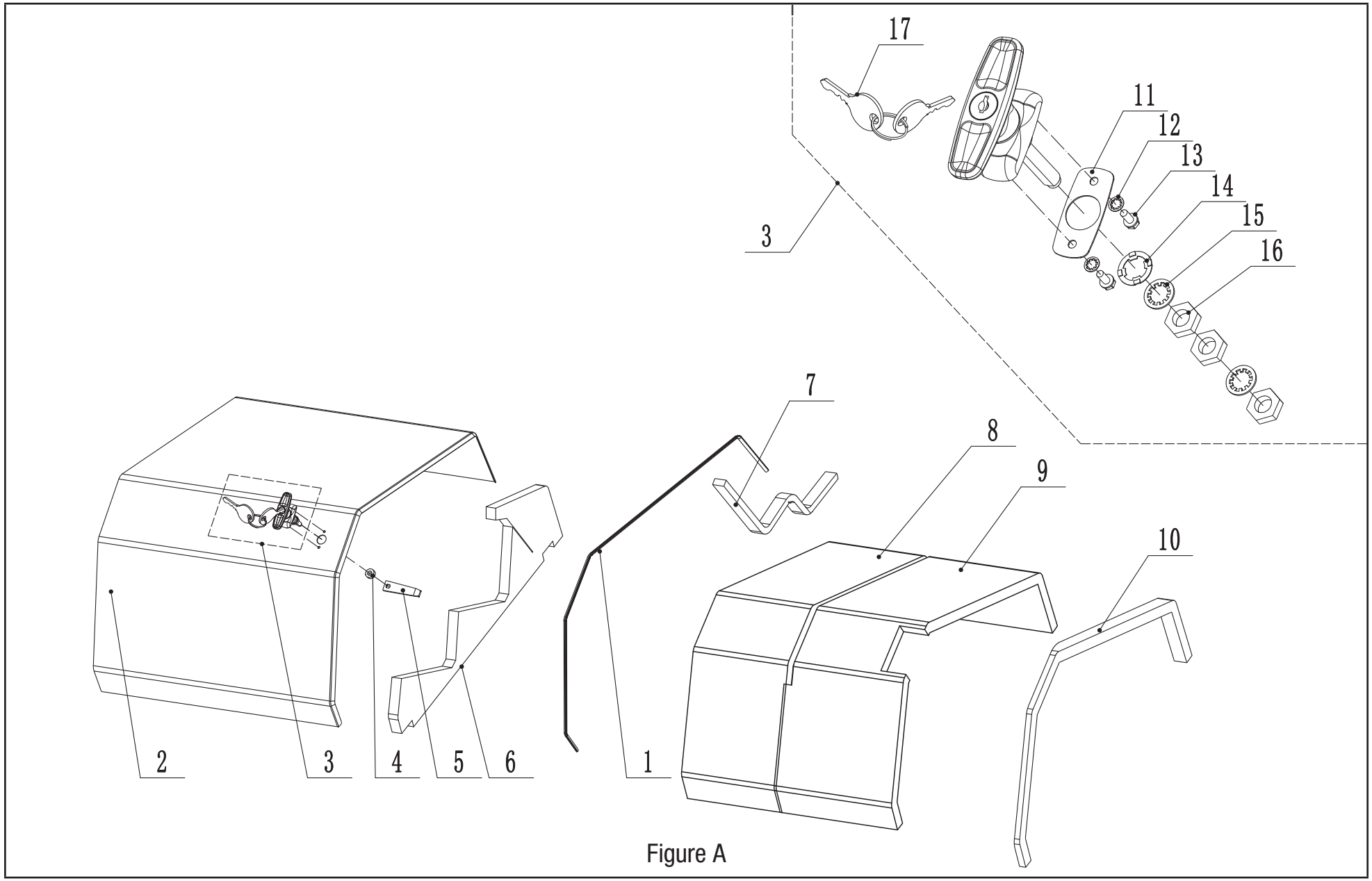

Figure A

LISTE DE PIÈCES DES BLOC DU COUVERCLE SUPÉRIEUR, GAUCHE

#	N° de pièce	Description	Qte
1	161.200109.00	Bande D'étanchéité, 20 x 1150 x 8mm, Gouttière	1
2	161.200500.00.24	Couvercle Supérieur, Gauche	1
3	161.200110.00	Assemblage De Poignée	1
4	2.13.027	Bague, Ø 10,5 × Ø 16 × 7,5	1
5	161.201004.00	Plaque De Verrouillage	1
6	163.200021.06	Panneau Acoustique, Couvercle Gauche, Côté	1
7	161.200021.19	Bande De Joint, Couvercle, Supérieur, 32 x 560 x 15mm	1
8	161.200021.20	Panneau acoustique, couvercle, panneau acoustique supérieur	1
9	163.200021.08	Couvercle gauche, joint supérieur	1
10	161.200021.01	Gouttière	1
11	161.200110.00.07	Joint en caoutchouc, poignée	1
12	161.200110.00.02	Rondelle de verrouillage, Ø 5	2
13	161.200110.00.03	Boulon, M5 x 12	2
14	161.200110.00.04	Rondelle ondulée Ø 10	1
15	161.200110.00.05	Rondelle de verrouillage, Ø 10	2
16	161.200110.00.06	Écrou, M10	3
17	161.200110.00.01	Clé, poignée	1

SCHÉMA DE PIÈCES DES BLOC DU COUVERCLE SUPÉRIEUR, DROIT

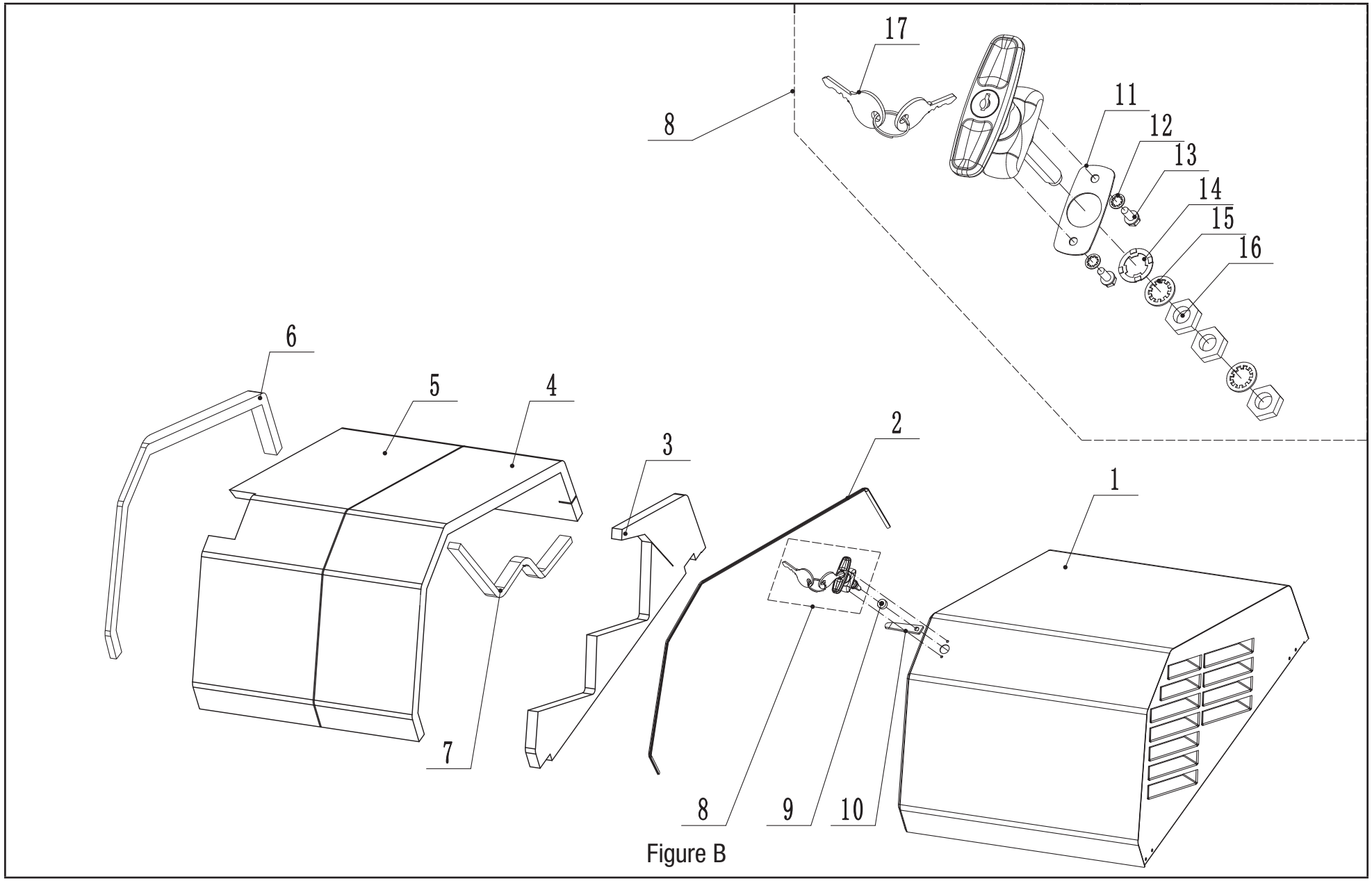

Figure B

LISTE DE PIÈCES DES BLOC DU COUVERCLE SUPÉRIEUR, DROIT

#	N° de pièce	Description	Qte
1	161.200500.01.24	Assemblage de couvercle supérieur, droite	1
2	161.200109.00	Bande de joint, 20 x 1150 x 8mm, gouttière	1
3	163.200021.07	Panneau acoustique, couvercle droit, côté	1
4	161.200021.20	Panneau acoustique, couvercle, panneau acoustique supérieur	1
5	161.200021.10	Couvercle droit	1
6	161.200021.01	Bande de joint supérieur, 20 x 1150 x 8mm, gouttière	1
7	161.200021.19	Bande de joint, couvercle supérieur, 32 x 560 x 15	1
8	161.200110.00	Assemblage de poignée	1
9	2.13.027	Bague, Ø 10,5 × Ø 16 × 7,5	1
10	161.201004.00	Plaque de verrouillage	1
11	161.200110.00.07	Joint en caoutchouc, poignée	1
12	161.200110.00.02	Rondelle de verrouillage, Ø 5	2
13	161.200110.00.03	Boulon, M5 x 12	2
14	161.200110.00.04	Rondelle ondulée, Ø 10	1
15	161.200110.00.05	Rondelle de verrouillage, Ø 10	2
16	161.200110.00.06	Écrou, M10	3
17	161.200110.00.01	Clé, poignée	1

SCHÉMA DES PIÈCES DES ALTERNATEUR ET DU SYSTÈME D'ÉCHAPPEMENT

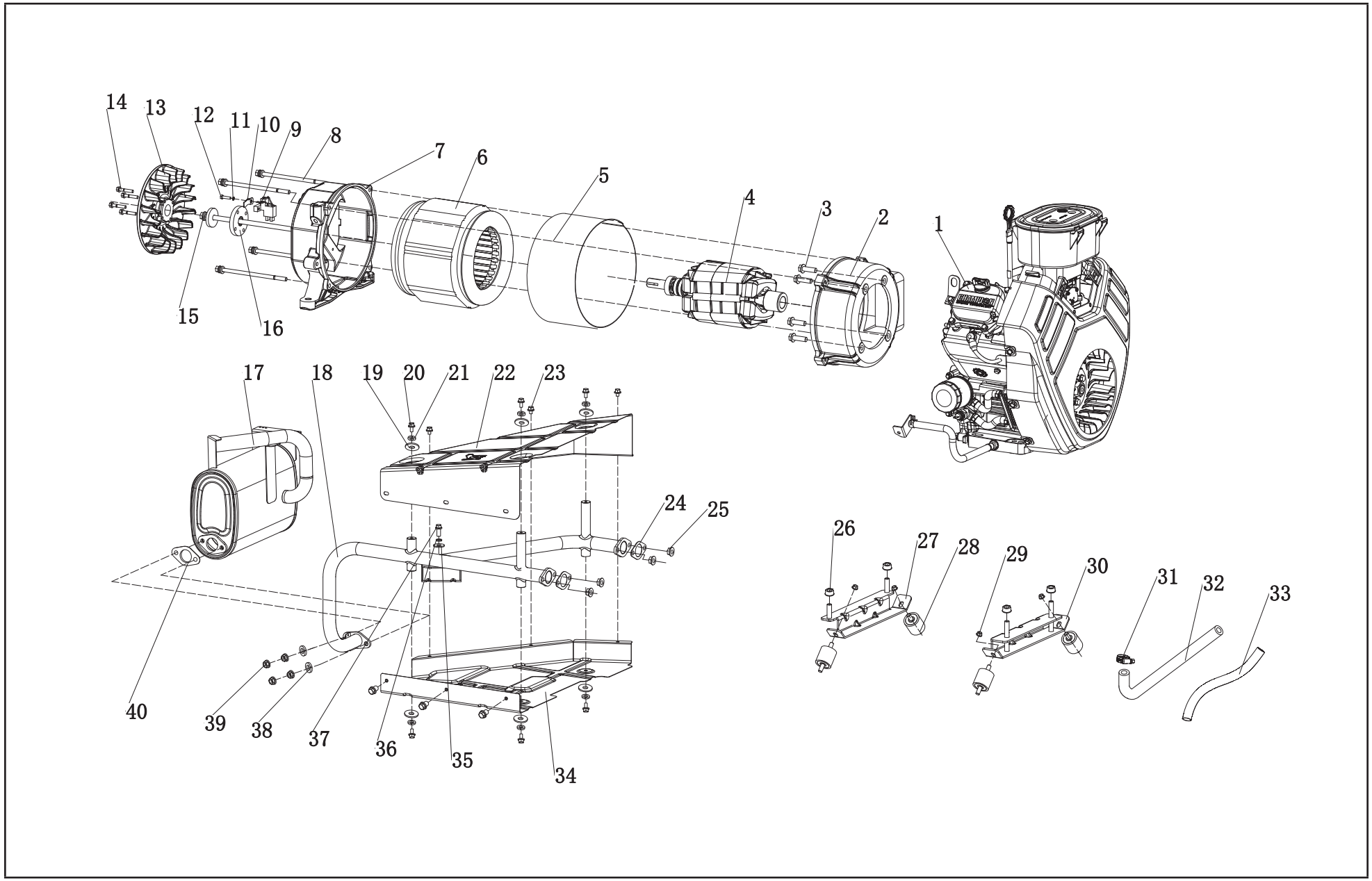

LISTE DES PIÈCES DES ALTERNATEUR ET DU SYSTÈME D'ÉCHAPPEMENT

No	No de pièce	Description	Qté
1	100206	Moteur	1
2	161.190007.00	Boîtier avant, stator	1
3	1.5789.1022	Boulon à bride M10 x 22	4
4	164.191100.00	Composante du rotor	1
5	164.191002.00	Couvercle de stator	1
6	164.191200.00	Bloc du stator, Ø230 x 170	1
7	161.190002.00	Bâti d'extrémité, stator	1
8	2.08.131	Ensemble de boulon, M8 x 220	4
9	161.190300.00	Bloc de la brosse à carbone	1
10	122.190004.01	Pince, brosse à charbon	1
11	1.93.05	Rondelle de blocage, Ø5	1
12	1.5783.0520	Boulon, M5 X 20	1
13	164.190001.00	Ventilateur du rotor, 14 KW, aluminium	1
14	1.5789.0629	Boulon à bride M6 x 29	4
15	2.08.130	Ensemble boulon à bride, M10 x 385	1
16	164.190019.00	Plaque bridée	1
17	163.101000.00	Ensemble de silencieux	1
18	164.101001.00	Tuyau d'échappement	1
19	2.03.004	Rondelle, Ø24 x Ø6.5 x 1.5	6
20	1.5789.0615	Boulon à bride M6 x 15	6
21	1.93.06	Rondelle de blocage, Ø6	6
22	164.080009.00.2	Guide d'air, tuyaux du silencieux du dessus	1
23	1.9074.17.0612	Ensemble Vis/rondelle M6 x 12	6
24	717.100001.00	Rondelle, tuyau d'échappement	2
25	1.6187.1.08	Boulon M8	4
26	1.6177.1.10	Contre-écrou à bride, M10	4
27	161.201600.01	Supporteur, bâti d'extrémité	1
28	161.200605.00	Support de moteur	4
29	1.6177.1.08	Contre-écrou à bride, M8	4
30	164.201600.00	Supporteur, moteur	1

No	No de pièce	Description	Qté
31	2.06.015	Étrier Ø16-Ø25	1
32	163.130021.00	Tuyau, GPL/GN	1
33	5.1330.019	Revêtement, tuyau GPL, PVC, Ø25 × 200	1
34	164.080009.01.2	Guide d'air, tuyaux du silencieux du dessus du bas	1
35	1.96.08	Rondelle, Ø8	1
36	1.93.08	Rondelle de blocage, Ø8	1
37	1.16674.0825	Boulon à bride M8 x 25	1
38	1.7244.10	Rondelle de blocage, Ø10	2
39	1.6187.1.10	Écrou, M10	4
40	161.101002.00	Rondelle, silencieux	1

SCHÉMA DES PIÈCES DE PANNEAU DE COMMANDE

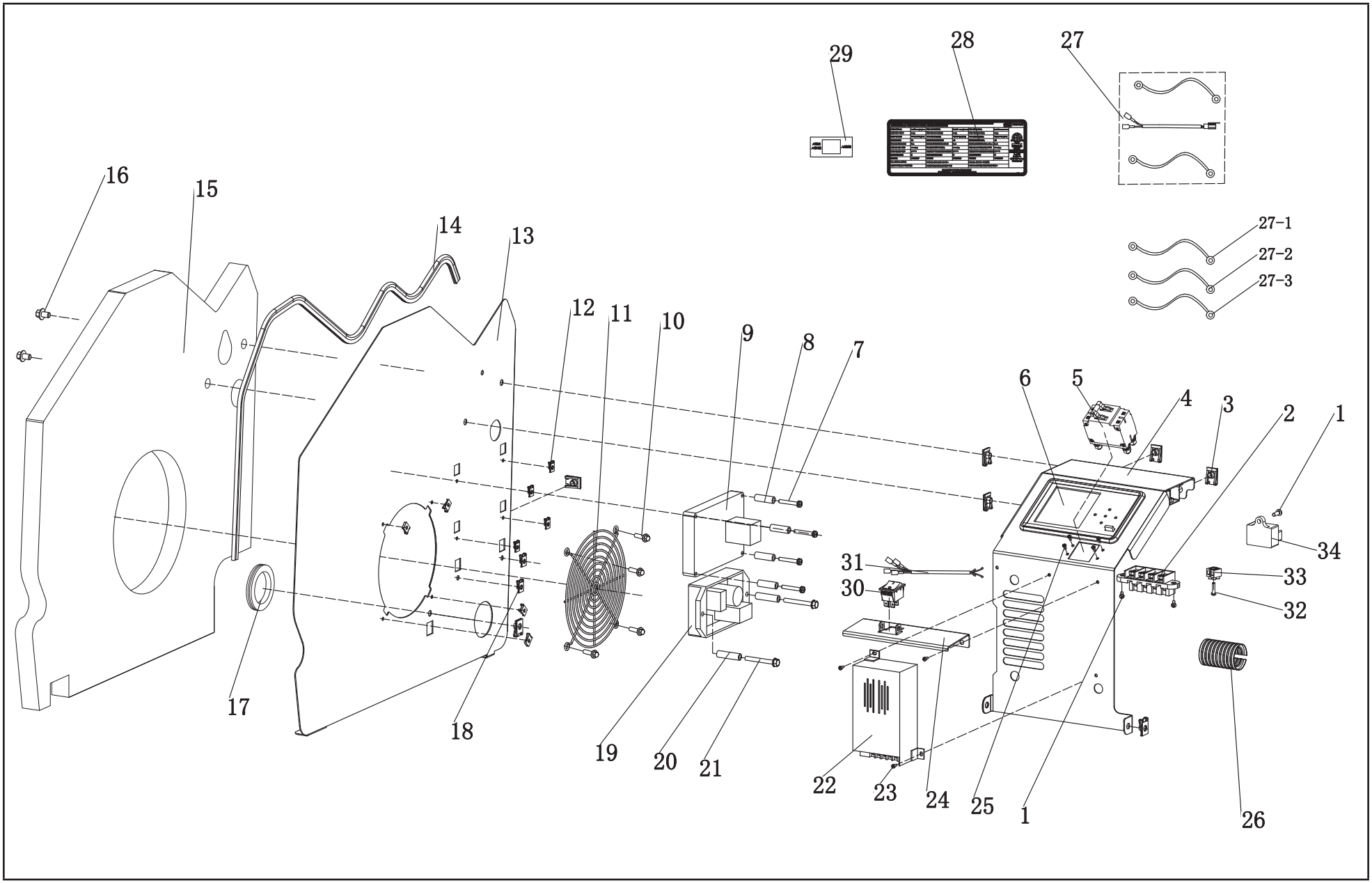

LISTE DES PIÈCES DE PANNEAU DE COMMANDE

No	No de pièce	Description	Qté
1	1.818.0514	Vis, M5 x 14	2
2	161.210011.03	Bornier, 75 A, à 90°	1
3	2.02.032	Écrou cage, M8	7
4	163.200004.62.24	Couvercle, boîtier électrique, gris soie, ignifuge et texturé	1
5	5.1241.965	Disjoncteur de 65 A, Bipolaire, UL	1
6	101383	aXis Controller	1
7	1.5789.0550	Boulon à bride M5 × 50	4
8	2.13.028	Raccord de réduction, Ø5.5 x Ø14 x 25	4
9	5.1850.005	Module de relais	1
10	2.08.068	Boulon à bride M5 × 13	4
11	161.200020.00	Grillage	1
12	2.02.030	Écrou cage M5	8
13	163.200005.60.24	Tablier, droit, gris soie, ignifuge et texturé	1
14	163.200109.60	Bande en caoutchouc, 1 000 mm, ignifuge	1
15	164.200021.01.6	Mousses, tablier droit, ignifuge	1
16	1.16674.0812	Boulon à bride M8 × 12	3
17	163.210003.00	Manchon, câble	1
18	2.02.031	Écrou cage, M6	2
19	161.190200.04	AVR, TT916U-402	1
20	2.13.029	Raccord de réduction, Ø7 × Ø14 × 50	2
21	1.5789.0675	Boulon à bride M6 × 75	2
22	5.1820.003	Chargeur, batterie, 24V	1
23	1.9074.4.0414.2	Vis, M4 x 14	3
24	163.200004.61.24	Couvercle, chargeur, gris soie, ignifuge et texturé	1
25	1.9074.4.0306	Vis, M3 x 6	4
26	5.1320.017	Tuyau de plastic, CSA, 50mm	1

No	No de pièce		Description	Qté
27	100515.21.10.V1.0		Ensemble de câblage	1
	27-1	5.1910.005	Câble de batterie positif, rouge	1
	27-2	5.1910.006	Câble de batterie négatif, noir	1
	27-3	5.1900.074	Câble de transfert de batterie, noir	1
28	164.230004.01.V1.0		Autocollant, plaque signalétique, 100515	1
29	100515.230005.00		Autocollant, sélecteur ATS	1
30	5.1050.009		Interrupteur, UL, noir	1
31	100515.21.20		Ensemble de fils, interrupteur d'arrêt	1
32	1.818.0520		Vis, M5 x 20	1
33	161.210011.04		Borne, deux trous, connecteur	1
34	5.1810.007		Protecteur de surtention	1

SCHÉMA DE CÂBLAGE

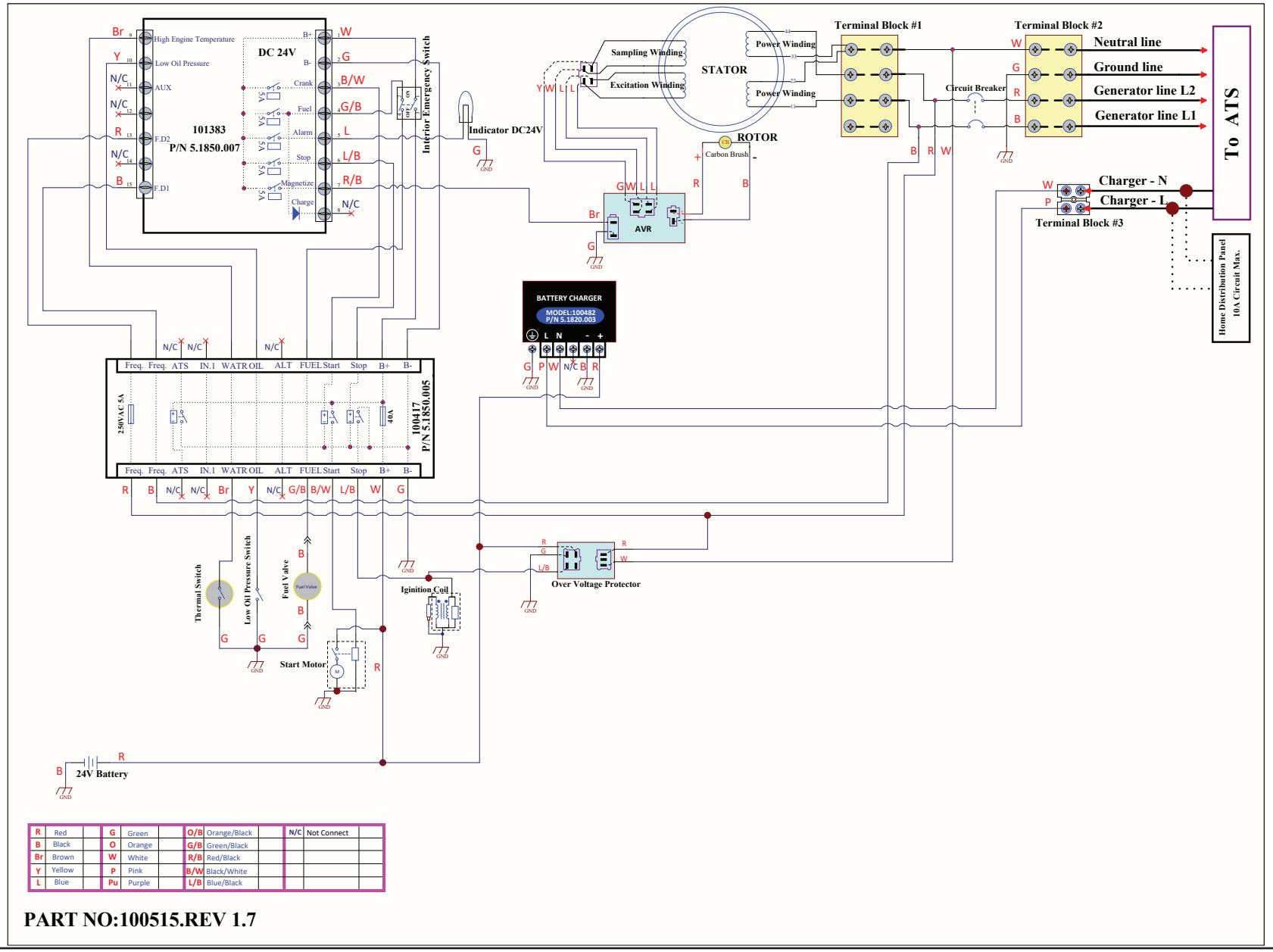

R	Red	G	Green	O/B	Orange/Black	N/C	Not Connect
B	Black	O	Orange	G/B	Green/Black		
Br	Brown	W	White	R/B	Red/Black		
Y	Yellow	P	Pink	B/W	Black/White		
L	Blue	Pu	Purple	L/B	Blue/Black		

PART NO:100515.REV 1.7